Серия 5.900-3

Сальники нажимные Ду 50...1400 для пропуска труб через стены

Рабочие чертежи

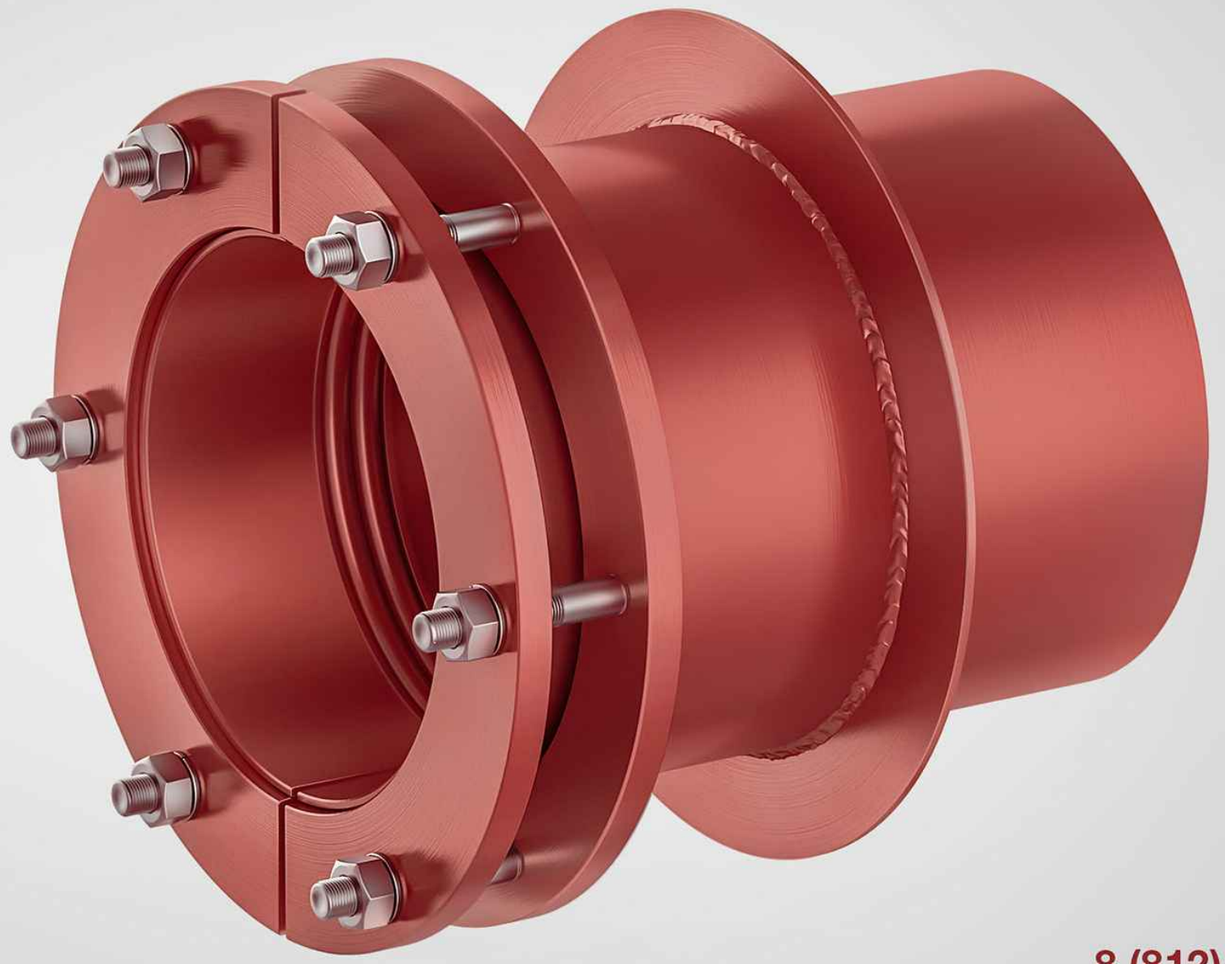

ELTEKO

Типовая документация
на конструкции,
изделия и узлы зданий и сооружений

8 (812) 649-20-41
8 (495) 175-20-41
eltekospb.ru

ТИПОВАЯ ДОКУМЕНТАЦИЯ НА КОНСТРУКЦИИ, ИЗДЕЛИЯ
И УЗЛЫ ЗДАНИЙ И СООРУЖЕНИЙ

СЕРИЯ 5.900-3

САЛЬНИКИ НАЖИМНЫЕ Ду 50....1400 ДЛЯ ПРОПУСКА ТРУБ ЧЕРЕЗ СТЕНЫ

РАБОЧИЕ ЧЕРТЕЖИ

Разработана
проектным институтом
СОЮЗВОДОКАНАЛПРОЕКТ

Главный инженер института Самохин
Главный инженер проекта Блоков

Утверждена и введена в действие
в/о СОЮЗВОДОКАНАЛПРОЕКТ
Приказ №161 от 18.07.1984г

ELTEKO
eltekospb.ru

"ЭЛТЕКО" - изготовитель сальников нажимных по серии 5.900-3. https://www.eltekospb.ru

Серия 5.900-3

СОДЕРЖАНИЕ АЛЬБОМА

Наименование	Обозначение	Стр.
Содержание альбома		2
Технические указания	ТМ93...96Д	3...5
Сальники нажимные Ду 50....1400 L=200	ТМ93.00.00	6...8
Сальники нажимные Ду 50....1400 L=200		
Сборочный чертеж	ТМ93.00СБ	9
Корпус	ТМ93.01.00	10...12
Корпус. Сборочный чертеж	ТМ93.01СБ	13
Обечайка	ТМ93.01.01	14
Ребро	ТМ93.01.02	14
Кольцо	ТМ93.01.03	15
Фланец	ТМ93.01.04	15
Грундбукса	ТМ93.02.00	16,17
Грундбукса. Сборочный чертеж	ТМ93.02.00СБ	18
Полуфланец	ТМ93.02.01	19
Полуобечайка	ТМ93.02.02	19
Полукольцо	ТМ93.02.03	20
Шпилька	ТМ93.00.01	20
Сальники нажимные Ду50...1400 L=300	ТМ94.00.00	21...23

Наименование	Обозначение	Стр.
Сальники нажимные Ду 50....1400 L=300		
Сборочный чертеж	ТМ94.00.00СБ	24
Корпус	ТМ94.01.00	25...27
Корпус. Сборочный чертеж	ТМ94.01.00СБ	28
Обечайка	ТМ94.01.01	29
Обечайка	ТМ95.01.01	29
Сальники нажимные Ду 50....1400 L=500	ТМ95.00.00	30...32
Сальники нажимные Ду 50....1400 L=500		
Сборочный чертеж	ТМ95.00.00СБ	33
Корпус	ТМ95.01.00	34...36
Корпус. Сборочный чертеж	ТМ95.01.00СБ	37
Сальники нажимные Ду 50....1400 L=800	ТМ96.00.00	38...40
Сальники нажимные Ду 50....1400 L=800.		26
Сборочный чертеж	ТМ96.00.00СБ	41
Корпус	ТМ96.01.00	42...44
Корпус. Сборочный чертеж	ТМ96.01.00СБ	45
Обечайка	ТМ96.01.01	46

Подпись и дата | Взам. инв. № | Взам. инв. № | Подпись и дата | Инв. № подл.

ELTEKO
eltekospb.ru

Серия 5.900-3

Подпись и дата | Взам. инв. № | Взам. инв. № | Подпись и дата | Инв. № подл.

САЛЬНИКИ НАЖИМНЫЕ Ду 50....1400 ДЛЯ ПРОПУСКА ТРУБ ЧЕРЕЗ СТЕНЫ

ТЕХНИЧЕСКИЕ УСЛОВИЯ ТМ 93...96Д

ELTEKO
eltekospb.ru

Серия 5.900-3

Подпись и дата | Взам. инв. № | Взам. инв. № | Подпись и дата | Инв. № подл.

1. ВВЕДЕНИЕ

Данная серия разработана в соответствии с перечнем-графиком узлов и деталей сооружений водоснабжения и канализации (п. VIII.1.4.1, раздел VIII плана типового проектирования на 1984 год), утвержденным Главпромстройпроектом Госстроя СССР 09.01.84.

2. НАЗНАЧЕНИЕ И ОБЛАСТЬ ПРИМЕНЕНИЯ

Сальники нажимные предназначены для пропуска металлических труб через стены водопроводно-канализационных сооружений в мокрых и сухих грунтах по всей территории Советского Союза.

Сальники нажимные могут применяться при перепаде давления на сальнике не солее 0,15 МПа (15м вод.ст) и температуре не выше плюс 50°С при неагрессивных средах.

Для нормальной эксплуатации нажимных сальников со стороны грундбуксы необходимо иметь сухую камеру и свободный доступ к грундбуксе для поджатия сальника.

ELTEKO
eltekospb.ru

Изм.	Кол.уч.	Лист	N док.	Подп.	Дата	ТМ 93...96 Д		
Разработ		Дубинская				Сальники нажимные Ду 50...1400, L=200,300,500,800. Технические условия	Стадия	Масса	Масштаб
Пров		Костельцева					И	1	7
Рук. бр.		Смирнов					Госстрой СССР СОЮЗВОДОКАНАЛПРОЕКТ г. Москва		
Н. контр.		Вайнштейн							
Утв.		Яйдеев							

Серия 5.900-3

3. СОСТАВ СЕРИИ

В серии разработаны нажимные сальники с длиной корпуса L=200, 300, 500 и 800мм для пропуска через стены сооружений металлических труб с условными проходами Ду 50,80,100,125,150,200,250,300,350,400,500,600,700,800,900,1000,1200 и 1400мм.

Шифр сальника соответствует Ду пропускаемой через него трубы.

4. КОНСТРУКЦИЯ САЛЬНИКА

Нажимной сальник состоит из корпуса, грундбуксы, крепежных деталей и набивки. Корпус заделывается в стену сооружения. Пространство между корпусом сальника и пропускаемой через него трубой заполняется набивкой. В емкостных сооружениях с питьевой водой применяется сальниковая набивка марки ХБС по ГОСТ5152-77 хлопчатобумажная, сухая, с однослойным отоплением сердечника; в сооружениях с промышленной водой-набивка марки ЛП по ГОСТ 5152-77 из лубяных волокон, пропитанная антифрикционным составом, графитированная, с однослойным отоплением сердечника или резиновый шнур по ГОСТ 6467-78. Герметизация соединения достигается путем поджатия набивки с помощью грундбуксы между корпусом сальника и трубой, пропускаемой через него. Для удобства монтажа грундбукса выполнена из двух половинок.

ELTEKO
eltekospb.ru

Серия 5.900-3

5. ОКРАСКА

Пропускаемую через сальник трубу на всей длине сальника, грундбуксу несоприкасающиеся с бетоном поверхнисти корпуса окрасить тремя слоями лака ХС-76 по одному слою грунта ХС-010 по ГОСТ 9355-81.

6. ВЫБОР И УСТАНОВКА САЛЬНИКА

Нажимной сальник должен быть выбран так, чтобы толщина стены была равна или меньше длины корпуса сальника. Корпус сальника закладывается в опалубку при бетонировании. Для предохранения корпуса сальника от смещения его необходимо надежно закрепись и приварить к проходящей рядом горизонтальной и вертикальной арматуре.

При заделке корпуса сальника в стену сооружения в резьбовые отверстия фланца корпуса сальника необходимо ставить временные пробки.

При заказе материалов для изготовления сальника необходимо выбрать нужный тип сальниковой набивки (см. спецификацию поз.Б).

ELTEKO
eltekospb.ru

7. ТЕХНИКО-ЭКОНОМИЧЕСКИЕ ПОКАЗАТЕЛИ

Максимально-возможные вертикальные (а) и угловые перемещения (α) пропускаемых через сальники труб относительно оси корпуса сальника даны в таблице 1.

Масса металлоконструкций сальников и их сметная стоимость даны в таблице 2, где

Dy-условный проход пропускаемой трубы, мм

L - длина корпуса сальника, мм

G- масса металла сальника, кг

g - масса неметаллических материалов, кг

Ц - сметная стоимость металлоконструкций сальника, руб

а - вертикальное перемещение, мм

α - угловое перемещение в градусах

"а" и "α" определяются по формулам

$$a=(D_1-D_н)/2, \quad tg\ \alpha=\frac{2a}{B}$$

D_1 и $D_н$ -даны в таблице и на чертежах
B - определяется из чертежей

Таблица 1

Перемещения	Шифр сальника								
	Ду50	Ду80	Ду100	Ду125	Ду150	Ду200	Ду250	Ду300	Ду350
а	1	1	1	1	1	1,5	2,5	2,5	2,5
α	2°10′	2°	1°30′	1°30′	2°	2°	3°20′	3°	3°

продолжение табл.1

Перемещения	Шифр сальника								
	Ду400	Ду500	Ду600	Ду700	Ду800	Ду900	Ду1000	Ду1200	Ду1400
а	3	3	3	3	3	3,5	3,5	4	4,5
α	3°30′	3°40′	2°50′	2°30′	2°30′	2°40′	2°10′	2°30′	2°40′

ELTEKO
eltekospb.ru

Таблица 2

Перемещения	L=200		L=300		L=500		L=800	
	G	Ц	G	Ц	G	Ц	G	Ц
D_y 50	8,0	6,2	8,8	6,8	11,0	8,2	13,5	10,4
D_y 80	10,5	7,9	11,5	8,8	14,0	10,7	17,5	13,5
D_y 100	11,5	8,9	13,0	10,0	16,0	12,2	20,0	15,5
D_y 125	15,0	11,5	16,5	12,7	20,0	15,3	25,0	19,2
D_y 150	17,5	13,4	19,5	14,9	23,0	17,9	29,0	22,3
D_y 200	21,0	16,4	24,0	18,3	28,5	22,1	36,0	27,8
D_y 250	29,0	18,3	33,5	21,2	43,0	27,1	57,1	35,9
D_y 300	33,0	21,0	38,5	24,4	49,5	31,3	66,0	41,5
D_y 350	38,5	24,4	45,0	28,3	57,5	36,2	76,0	47,9
D_y 400	49,0	31,0	56,0	35,3	70,0	44,1	90,5	57,3
D_y 500	70,5	44,5	79,0	49,9	96,0	60,7	122,0	77,2
D_y 600	82,5	52,2	92,0	58,4	113,0	71,2	143,0	90,5
D_y 700	93,0	59,0	105,0	66,0	127,0	80,5	152,0	102,3
D_y 800	142,0	89,6	158,0	100,2	193,0	122,2	245,0	155,0
D_y 900	159,0	78,0	177,0	88,3	215,0	107,6	274,0	136,6
D_y 1000	193,0	98,5	213,0	106,6	256,0	127,9	320,0	160,0
D_y 1200	229,0	114,2	252,0	126,0	303,0	151,2	378,0	189,2
D_y 1400	253,0,	131,5	291,0	145,3	350,0	174,8	437,0	218,5

Сметная стоимость сальников определена по сборнику единых районных единичных расценок на строительные конструкции и работы. Сборник 22. Водопровод-наружные сети. Издание 1983 года.

При разработке серии учтен опыт монтажа и эксплуатации нажимных сальников в сооружениях водоснабжения и канализации.

ELTEKO
eltekospb.ru

Инв. № подл.	Подпись и дата	Взам. инв. №	Взам. инв. №	Подпись и дата

Серия 5.900-3

Формат	Зона	Поз	Обозначение	Наименование	Кол. на исполн. ТМ 93.00.00.-										Примечание
					-	01	02	03	04	05	06	07	08	09	
				Документация											
А3			ТМ 93.00.00 СБ	Сборочный чертеж											
А4			ТМ 93...96 Д	Технические указания											
				Сборочные единицы											
А4		1	ТМ 93.01.00	Корпус	1										
			-01	Корпус		1									
			-02	Корпус			1								
			-03	Корпус				1							
			-04	Корпус					1						
			-05	Корпус						1					
			-06	Корпус							1				
			-07	Корпус								1			
			-08	Корпус									1		

ELTEKO
eltekospb.ru

Исполнения 09...17-см. лист 4,5,6

Изм.	Кол.уч.	Лист	N док.	Подп.	Дата
Разработ		Дубинская			
Пров		Костельцева			
Рук. бр.		Смирнов			
Н. контр.		Вайнштейн			
Утв.		Явдеев			

ТМ 93.00.00

Сальники нажимные
Ду 50...1400, L=200

Стадия	Масса	Масштаб
И	1	6

Госстрой СССР
СОЮЗВОДОКАНАЛПРОЕКТ
г. Москва

"ЭЛТЕКО" - изготовитель сальников нажимных по серии 5.900-3. https://www.eltekospb.ru

Формат А4

Инв. № подл.	Подпись и дата	Взам. инв. №	Взам. инв. №	Подпись и дата

Серия 5.900-3

Формат	Зона	Поз	Обозначение	Наименование	Кол. на исполн. ТМ 93.00.00.-										Примечание
					-	01	02	03	04	05	06	07	08	09	
А4		2	ТМ 93.01.00	Грундбукса	2										
			-01	Грундбукса		2									
			-02	Грундбукса			2								
			-03	Грундбукса				2							
			-04	Грундбукса					2						
			-05	Грундбукса						2					
			-06	Грундбукса							2				
			-07	Грундбукса								2			
			-08	Грундбукса									2		
				Детали											
А4		3	ТМ 93.00.01	Шпилька М16	6	6	6	6	6	6	6	6	6		

ELTEKO
eltekospb.ru

Изм.	Кол.уч.	Лист	№ док.	Подп.	Дата

ТМ 93.00.00

Лист 2

"ЭЛТЕКО" - изготовитель сальников нажимных по серии 5.900-3. https://www.eltekospb.ru

Формат А4

Инв. № подл.	Подпись и дата	Взам. инв. №	Взам. инв. №	Подпись и дата

Формат	Зона	Поз	Обозначение	Наименование	Кол. на испол. ТМ 93.00.00-										Примечание
					-	01	02	03	04	05	06	07	08	09	
				Стандартные изделия											
		4		Гайка М16-6Н5.0115											
				ГОСТ 5915-70	6	6	6	6	6	6	6	6	6		
		5		Шайба 16.02. Ст3.0115											
				ГОСТ 11371-78	6	6	6	6	6	6	6	6	6		
				Материалы											
															Кол. на исполн. дано в кг
		6		Набивка однослойного											
				плетения ГОСТ 5152-77											
				-марки ХБС 14	0,03	0,05	0,06	0,07	0,08	0,09					Для питьевой воды
				-марки ЛП 14	0,07	0,11	0,14	0,15	0,18	0,21					Для промышленной воды
				-марки ХБС 16							0,16	0,19	0,22	0,24	Для питьевой воды
				-марки ЛП 16							0,36	0,43	0,49	0,54	Для промышленной воды
				Шнур 1 м Ф14 ГОСТ 6467-79	0,14	0,22	0,28	0,31	0,36	0,42					
				Шнур 1 м Ф16 ГОСТ 6467-79							0,72	0,87	0,98	1,08	

ELTEKO
eltekospb.ru

Инв. № подл.	Подпись и дата	Взам. инв. №	Взам. инв. №	Подпись и дата

Формат	Зона	Поз	Обозначение	Наименование	Кол. на испол. ТМ 93.00.00-										Примечание
					09	10	11	12	13	14	15	16	17		
				Документация											
А3			ТМ 93.00.00 СБ	Сборочный чертеж											
А4			ТМ 93... 96 Д	Технические указания											
				Сборочные единицы											
А3		1	ТМ 93.01.00 -09	Корпус	1										
			-10	Корпус		1									
			-11	Корпус			1								
			-12	Корпус				1							
			-13	Корпус					1						
			-14	Корпус						1					
			-15	Корпус							1				
			-16	Корпус								1			
			-17	Корпус									1		

ELTEKO
eltekospb.ru

Инв. № подл.	Подпись и дата	Взам. инв. №	Взам. инв. №	Подпись и дата

Формат	Зона	Поз	Обозначение	Наименование	Кол. на испол. ТМ 93.00.00- 09	10	11	12	13	14	15	16	17		Примечание
		2	ТМ 93.02.00 -09	Грундбукса	2										
			-10	Грундбукса		2									
			-11	Грундбукса			2								
			-12	Грундбукса				2							
			-13	Грундбукса					2						
			-14	Грундбукса						2					
			-15	Грундбукса							2				
			-16	Грундбукса								2			
			-17	Грундбукса									2		
				Детали											
		3	ТМ 93.00.01 -01	Шпилька М20	8	10	10	12							
			-02	Шпилька М24					12	14					
			-03	Шпилька М27							14	20	20		

ELTEKO
eltekospb.ru

Изм.	Кол.уч.	Лист	№ док.	Подп.	Дата	ТМ 93.00.00	Лист 5

Инв. № подл.	Подпись и дата	Взам. инв. №	Взам. инв. №	Подпись и дата

Формат	Зона	Поз	Обозначение	Наименование	Кол. на испол. ТМ 93.00.00- 09	10	11	12	13	14	15	16	17		Примечание
				Стандартные изделия											
		4		Гайки ГОСТ 5915-70											
				М 20-6Н.5.0115	8	10	10	12							
				М 24-6Н.5.0115					12	14					
				М 27-6Н.5.0115							14	20	20		
		5		Шайбы ГОСТ 11371-78											
				20.02. Ст 3.0115	8	10	10	12							
				24.02. Ст 3.0115					12	14					
				27.02. Ст 3.0115							14	20	20		
				Материалы											Кол. на исполн. дано в кг
				Набивка однослойного											
		6		плетения ГОСТ 5152-77											
				-марки ХБС 20		0,46	0,82	0,92	1,04	1,16	1,7	2,0	2,3		Для питьевой воды
				-марки ЛП 20		1,04	1,83	2,06	2,34	2,8	3,8	4,5	5,2		Для промышленной воды
				Шнур 1 м Ф20 ГОСТ 6467-79		2,1	3,7	4,1	4,7	5,2	7,8	9,1	10,5		

ELTEKO
eltekospb.ru

Изм.	Кол.уч.	Лист	№ док.	Подп.	Дата	ТМ 93.00.00	Лист 6

ТМ 93.00.00 СБ

А-А

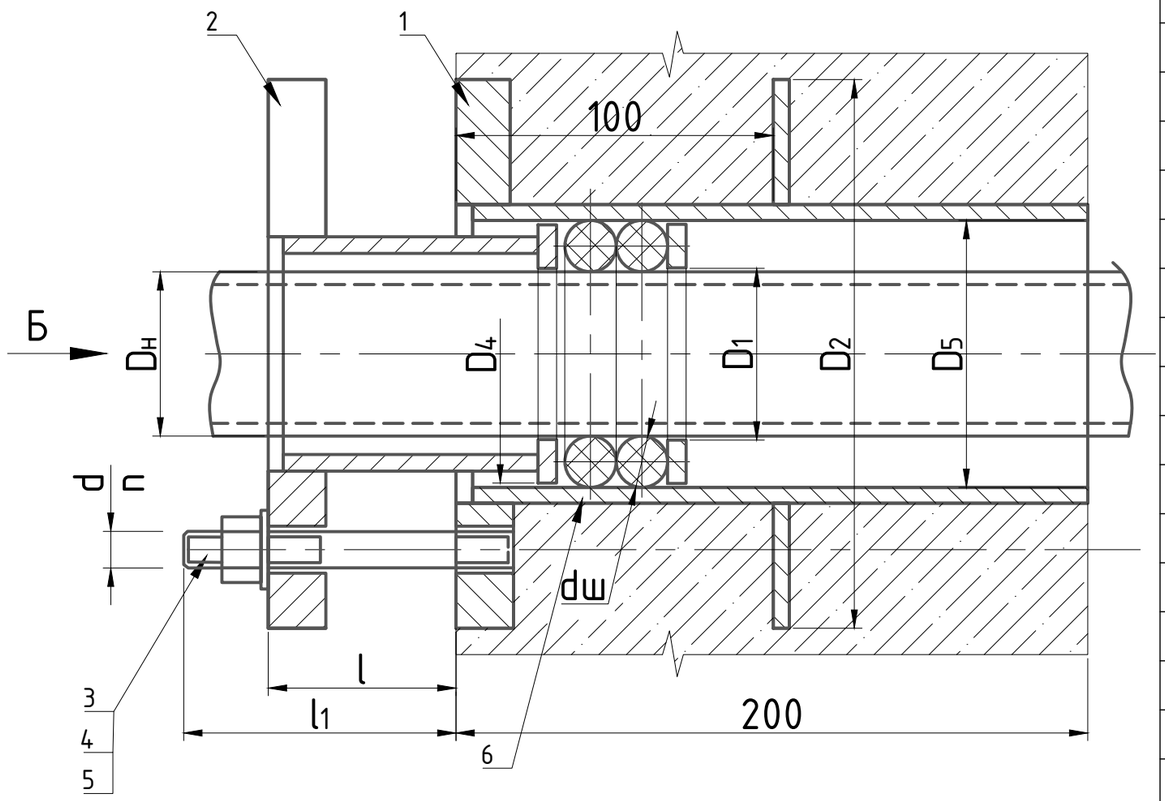

Обозначение сальника	Шифр сальника	$D_н$	Основные размеры									$d_ш$	Длина шнура поз.6,м	Масса метал., кг
			D_1	D_2	D_3	D_4	D_5	l	l_1	n	d			
ТМ 93.00.00	Dy 50	57	59	170	130	84	87	50	90	6	M16	14	0,5	8,0
-01	Dy 80	89	91	200	160	115	119						0,8	10,5
-02	Dy 100	108	110	220	180	134	138						1,0	11,5
-03	Dy 125	133	135	260	210	158	162						1,1	15,0
-04	Dy 150	159	162	290	240	184	188						1,3	17,5
-05	Dy 200	219	222	345	300	242	246						1,5	21,0
-06	Dy 250	273	278	400	360	302	306					16	2,0	29,0
-07	Dy 300	325	330	450	410	354	358						2,4	33,0
-08	Dy 350	377	382	505	462	405	410						2,7	38,5
-09	Dy 400	426	432	555	510	452	458		100	8	M20		3,0	49,0
-10	Dy 500	530	536	690	640	565	572			10		20	3,7	70,5
-11	Dy 600	630	636	790	740	665	572						6,5	82,5
-12	Dy 700	720	726	880	830	753	762			12			7,3	93,0
-13	Dy 800	820	826	1000	940	855	862				M24		8,3	142,0
-14	Dy 900	920	972	1100	1050	955	962			14			9,2	158,0
-15	Dy 1000	1020	1027	1200	1135	1055	1062	60	120		M27		13,5	193,0
-16	Dy 1200	1220	1228	1400	1335	1235	1252			20			16,0	229,0
-17	Dy 1400	1420	1429	1600	1535	1455	1462						18,5	263,0

Вид Б

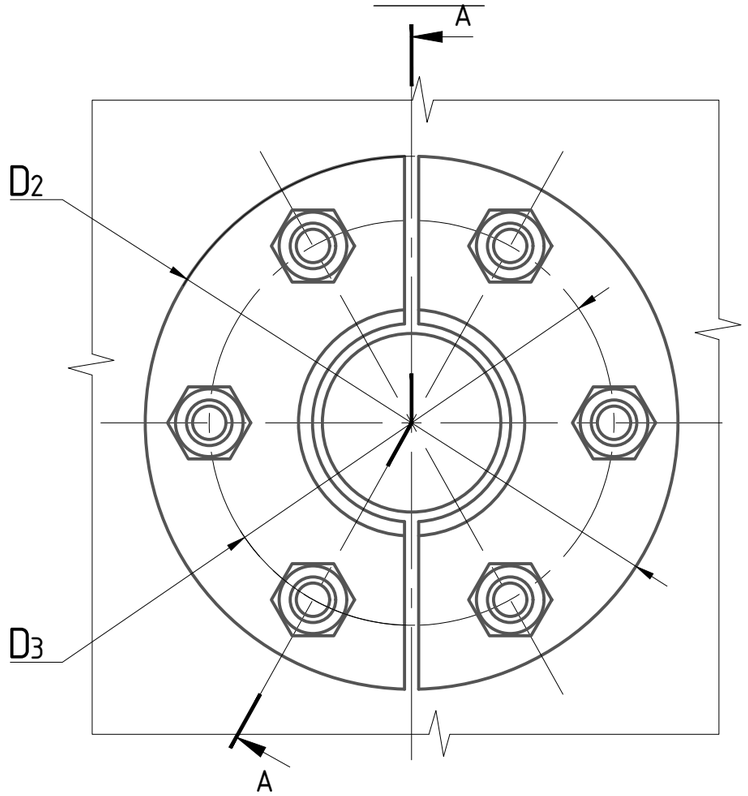

Размеры для справок

ELTEKO
eltekospb.ru

Изм.	Кол.уч.	Лист	N док.	Подп.	Дата
Разработ		Дубинская			
Пров		Костельцева			
Рук. бр.		Смирнов			
Гл. инженер		Блоков			
Н. контр.		Вайнштейн			
Утв.		Яйдеев			

ТМ93.00.00 СБ

Сальники нажимные
Ду 50...1400, L=200
Сборочный чертеж

Стадия	Масса	Масштаб
И	См.табл.	-
Лист	Листов 1	

Госстрой СССР
СОЮЗВОДОКАНАЛПРОЕКТ
г. Москва

Серия 5.900-3

Подпись и дата | Взам. инв. № | Взам. инв. № | Подпись и дата | Инв. № подл.

"ЭЛТЕКО" - изготовитель сальников нажимных по серии 5.900-3. https://www.eltekospb.ru

Формат А3

Инв. № подл.	Подпись и дата	Взам. инв. №	Взам. инв. №	Подпись и дата

Серия 5.900-3

Формат	Зона	Поз	Обозначение	Наименование	Кол. на испол. ТМ 93.01.00-										Примечание
					-	01	02	03	04	05	06	07			
				Документация											
А3			ТМ 93.01.00 СБ	Сборочный чертеж											
				Детали											
А4	1		ТМ 93.01.01												
			-01	Обечайка	1										
			-02	Обечайка		1									
			-03	Обечайка			1								
			-04	Обечайка				1							
			-05	Обечайка					1						
			-06	Обечайка						1					
			-07	Обечайка							1				
			-08	Обечайка								1			

ELTEKO
eltekospb.ru

Исполнение 8...17-см. лист 4,5,6

Изм.	Кол.уч.	Лист	N док.	Подп.	Дата
Разработ		Дубинская			
Пров		Костельцева			
Рук. бр.		Смирнов			
Н. контр.		Вайнштейн			
Утв.		Явдеев			

ТМ 93.01.00

Корпус

Стадия	Масса	Масштаб
И	1	6

Госстрой СССР
СОЮЗВОДОКАНАЛПРОЕКТ
г. Москва

"ЭЛТЕКО" - изготовитель сальников нажимных по серии 5.900-3. https://www.eltekospb.ru

Формат А4

Инв. № подл.	Подпись и дата	Взам. инв. №	Взам. инв. №	Подпись и дата

Серия 5.900-3

Формат	Зона	Поз	Обозначение	Наименование	Кол. на исполн. ТМ 93.01.00.-										Примечание
					-	01	02	03	04	05	06	07			
А4		2	ТМ 93.01.02	Ребро	1										
			-01	Ребро		1									
			-02	Ребро			1								
			-03	Ребро				1							
			-04	Ребро					1						
			-05	Ребро						1					
			-06	Ребро							1				
			-07	Ребро								1			
А4		3	ТМ 93.01.03	Кольцо	1										
			-01	Кольцо		1									
			-02	Кольцо			1								
			-03	Кольцо				1							
			-04	Кольцо					1						
			-05	Кольцо						1					
			-06	Кольцо							1				
			-07	Кольцо								1			

ELTEKO
eltekospb.ru

Изм.	Кол.уч.	Лист	№ док.	Подп.	Дата

ТМ 93.01.00

Лист 2

"ЭЛТЕКО" - изготовитель сальников нажимных по серии 5.900-3. https://www.eltekospb.ru

Формат А4

Инв. № подл.	Подпись и дата	Взам. инв. №	Взам. инв. №	Подпись и дата

Формат	Зона	Поз	Обозначение	Наименование	Кол. на исполн. ТМ 93.01.00.-										Примечание
					-	01	02	03	04	05	06	07			
А4		4	ТМ 93.01.04	Фланец	1										
			-01	Фланец		1									
			-02	Фланец			1								
			-03	Фланец				1							
			-04	Фланец					1						
			-05	Фланец						1					
			-06	Фланец							1				
			-07	Фланец								1			

ELTEKO
eltekospb.ru

Изм.	Кол.уч.	Лист	№ док.	Подп.	Дата	ТМ 93.01.00	Лист 3

Инв. № подл.	Подпись и дата	Взам. инв. №	Взам. инв. №	Подпись и дата

Серия 5.900-3

Формат	Зона	Поз	Обозначение	Наименование	Кол. на испол. ТМ 93.01.00-										Примечание
					08	09	10	11	12	13	14	15	16	17	
				Документация											
А3			ТМ 93.01.00 СБ	Сборочный чертеж											
				Детали											
А4		1	ТМ 93.01.01 -08	Обечайка	1										
			-09	Обечайка		1									
			-10	Обечайка			1								
			-11	Обечайка				1							
			-12	Обечайка					1						
			-13	Обечайка						1					
			-14	Обечайка							1				
			-15	Обечайка								1			
			-16	Обечайка									1		
			-17	Обечайка										1	

ELTEKO
eltekospb.ru

Изм.	Кол.уч.	Лист	№ док.	Подп.	Дата	ТМ 93.01.00	Лист 4

Инв. № подл.	Подпись и дата	Взам. инв. №	Взам. инв. №	Подпись и дата

Серия 5.900-3

Формат	Зона	Поз	Обозначение	Наименование	Кол. на исполн. ТМ 93.01.00.-										Примечание
					08	09	10	11	12	13	14	15	16	17	
А4		2	ТМ 93.01.02 -08	Ребро	1										
			-09	Ребро		1									
			-10	Ребро			1								
			-11	Ребро				1							
			-12	Ребро					1						
			-13	Ребро						1					
			-14	Ребро							1				
			-15	Ребро								1			
			-16	Ребро									1		
			-17	Ребро										1	
А4		3	ТМ 93.01.03 -08	Кольцо	1										
			-09	Кольцо		1									
			-10	Кольцо			1								
			-11	Кольцо				1							
			-12	Кольцо					1						
			-13	Кольцо						1					
			-14	Кольцо							1				
			-15	Кольцо								1			

ELTEKO
eltekospb.ru

Изм.	Кол.уч.	Лист	№ док.	Подп.	Дата	ТМ 93.01.00	Лист 5

Инв. № подл.	Подпись и дата	Взам. инв. №	Взам. инв. №	Подпись и дата

Серия 5.900-3

Формат	Зона	Поз	Обозначение	Наименование	Кол. на исполн. ТМ 93.01.00.-										Примечание
					08	09	10	11	12	13	14	15	16	17	
А4		3	ТМ 93.01.03 -16	Кольцо									1		
			-17	Кольцо										1	
А4		4	ТМ 93.01.04 -08	Фланец	1										
			-09	Фланец		1									
			-10	Фланец			1								
			-11	Фланец				1							
			-12	Фланец					1						
			-13	Фланец						1					
			-14	Фланец							1				
			-15	Фланец								1			
			-16	Фланец									1		
			-17	Фланец										1	

ELTEKO
eltekospb.ru

Изм.	Кол.уч.	Лист	№ док.	Подп.	Дата	ТМ 93.01.00	Лист 6

ТМ 93.01.00 СБ

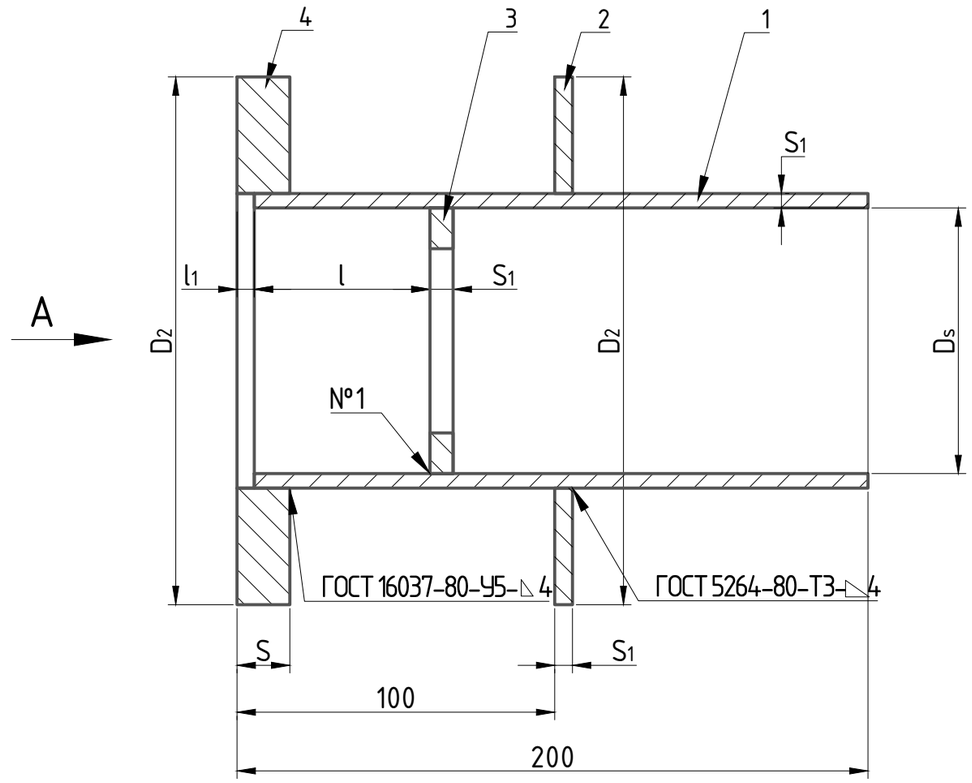

Вид А

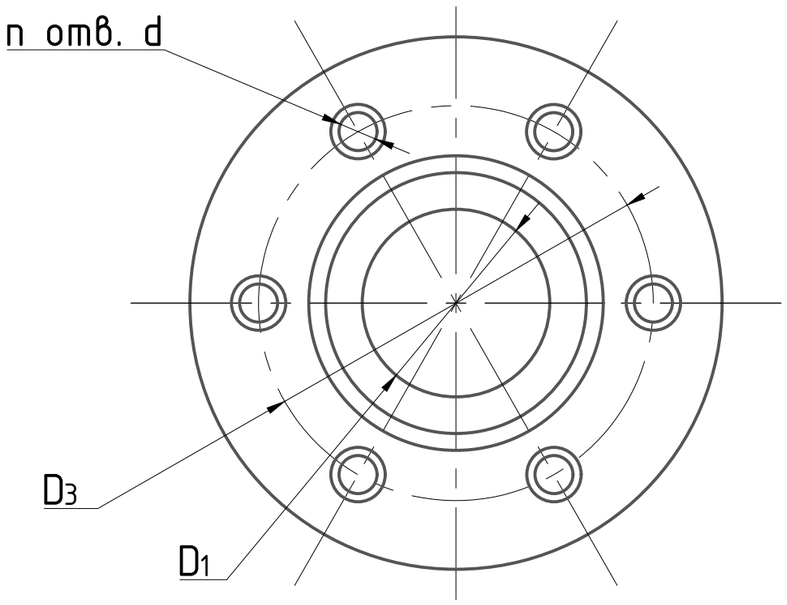

Обозначение корпуса	Шифр сальника	Основные размеры										Масса, кг
		D_1	D_2	D_3	D_s	l	l_1	S	S_1	n	d	
ТМ 93.01.00	Dy 50	59	170	130	87	55	5	16	4	6	M16	4.2
-01	Dy 80	91	200	160	119							5.4
-02	Dy 100	110	220	180	138							6.1
-03	Dy 125	135	260	210	162							8.0
-04	Dy 150	162	290	240	188							9.4
-05	Dy 200	222	345	300	246							11.5
-06	Dy 250	278	400	360	306	62	8		6			17.0
-07	Dy 300	330	450	410	358							19.5
-08	Dy 350	382	505	462	410							23.0
-09	Dy 400	432	555	510	458			20		8	M20	27.5
-10	Dy 500	536	690	640	572	72				10		39.0
-11	Dy 600	636	790	740	672	92						45.5
-12	Dy 700	726	880	830	762					12		51.0
-13	Dy 800	826	1000	940	862	88	12	24	8		M24	79.0
-14	Dy 900	927	1100	1050	962					14		88.0
-15	Dy 1000	1027	1200	1135	1062	108		28			M27	103.0
-16	Dy 1200	1228	1400	1335	1262					20		121.0
-17	Dy 1400	1429	1600	1535	1462							139.0

1. Предельные отклонения размеров: $\pm\frac{JT14}{2}$
2. Все размеры, кроме 100, l_1 и l, справочные

Изм.	Кол.уч.	Лист	N док.	Подп.	Дата
Разработ		Дубинская			
Пров		Костельцева			
Рук. бр.		Смирнов			
Гл. инженер		Блоков			
Н. контр.		Вайнштейн			
Утв.		Явдеев			

ТМ 93.01.00 СБ

Корпус
Сборочный чертеж

Стадия	Масса	Масштаб
И	См.табл.	-
Лист	Листов 1	

Госстрой СССР
СОЮЗВОДОКАНАЛПРОЕКТ
г. Москва

Формат А3

Серия 5.900-3

Подпись и дата | Взам. инв. № | Взам. инв. № | Подпись и дата | Инв. № подл.

ELTEKO
eltekospb.ru

"ЭЛТЕКО" - изготовитель сальников нажимных по серии 5.900-3. https://www.eltekospb.ru

Серия 5.900-3

ТМ 93.01.01

R_z160 (√)

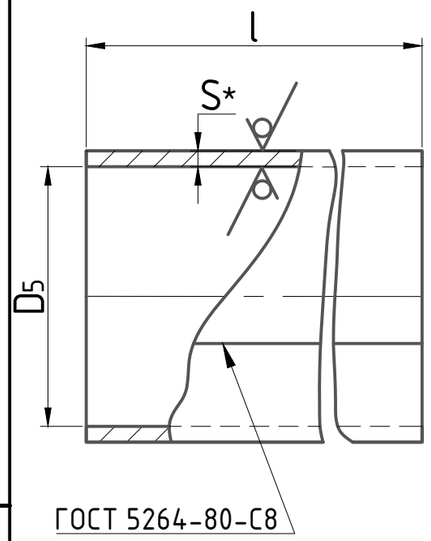

Обозначение обечайки	Шифр сальника	Основные размеры			L разв.	Масса, кг
		D_s	l	S		
ТМ 93.01.01	Dy 50	87	195	4	285	1.75
-01	Dy 80	119			385	2.4
-02	Dy 100	138			445	2.7
-03	Dy 125	162			521	3.2
-04	Dy 150	188			602	3.7
-05	Dy 200	246			785	4.8
-06	Dy 250	306	192	6	979	8.9
-07	Dy 300	358			1142	10.3
-08	Dy 350	410			1306	11.8
-09	Dy 400	458			1456	13.2
-10	Dy 500	572			1814	16.4
-11	Dy 600	672			2128	19.3
-12	Dy 700	762			2411	21.8
-13	Dy 800	862	188	8	2731	32.3
-14	Dy 900	962			3045	35.9
-15	Dy 1000	1062			3359	39.7
-16	Dy 1200	1262			3987	47.0
-17	Dy 1400	1462			4615	54.5

1. * Размер для справок
2. Предельные отклонения размеров: $\pm\frac{JT14}{2}$
3. Допускается изготовление из труб соответствующих размеров, сталь по ГОСТ 380-71 и ГОСТ 1050-74

ELTEKO
eltekospb.ru

Изм.	Кол.уч.	Лист	N док.	Подп.	Дата
Разработ		Дубинская			
Пров		Костельцева			
Рук. бр.		Смирнов			
Гл. инженер		Блоков			
Н. контр.		Вайнштейн			
Утв.		Явдеев			

ТМ 93.01.01

Обечайка

Стадия	Масса	Масштаб
И	См.табл.	-
Лист	Листов 1	

Лист Б-ПН-S ГОСТ 19903-74 / Ст 3 ГОСТ 14637-79

Госстрой СССР
СОЮЗВОДОКАНАЛПРОЕКТ
г. Москва

Подпись и дата | Взам. инв. № | Взам. инв. № | Подпись и дата | Инв. № подл.

"ЭЛТЕКО" - изготовитель сальников нажимных по серии 5.900-3. https://www.eltekospb.ru

Формат А4

ТМ 93.01.02

R_z160 (√)

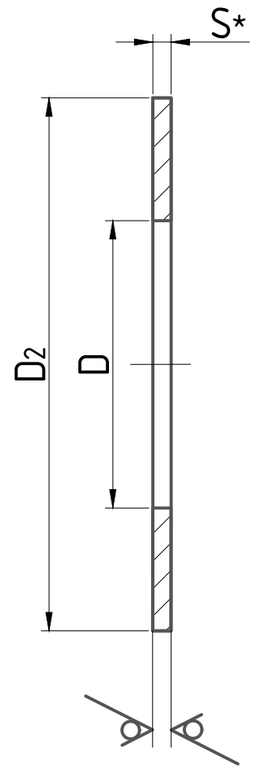

Обозначение ребра	Шифр сальника	Основные размеры			Масса, кг
		D	D_2	S	
ТМ 93.01.02	Dy 50	96	170	4	0.49
-01	Dy 80	128	200		0.58
-02	Dy 100	148	220		0.69
-03	Dy 125	172	260		0.94
-04	Dy 150	198	290		1.11
-05	Dy 200	258	345		1.29
-06	Dy 250	322	400	6	2.08
-07	Dy 300	374	450		2.32
-08	Dy 350	425	505		2.72
-09	Dy 400	474	565		3.08
-10	Dy 500	588	690		4.82
-11	Dy 600	688	790		5.58
-12	Dy 700	778	880		6.26
-13	Dy 800	882	1000	8	10.96
-14	Dy 900	962	1100		12.12
-15	Dy 1000	1062	1200		13.26
-16	Dy 1200	1262	1400		16.60
-17	Dy 1400	1462	1600		17.90

1. * Размер для справок
2. Предельные отклонения размеров: $\pm\frac{JT14}{2}$

ELTEKO
eltekospb.ru

Изм.	Кол.уч.	Лист	N док.	Подп.	Дата
Разработ		Дубинская			
Пров		Костельцева			
Рук. бр.		Смирнов			
Гл. инженер		Блоков			
Н. контр.		Вайнштейн			
Утв.		Явдеев			

ТМ 93.01.02

Ребро

Стадия	Масса	Масштаб
И	См.табл.	-
Лист	Листов 1	

Лист Б-S ГОСТ 19903-74 / Ст 3 ГОСТ 14637-79

Госстрой СССР
СОЮЗВОДОКАНАЛПРОЕКТ
г. Москва

Подпись и дата | Взам. инв. № | Взам. инв. № | Подпись и дата | Инв. № подл.

Формат А4

Серия 5.900-3

ТМ 93.01.03

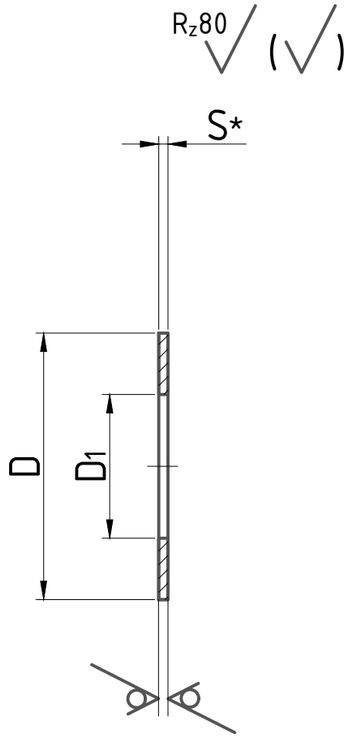

Обозначение кольца	Шифр сальника	Основные размеры			Масса, кг
		D_y	D	S	
ТМ 93.01.03	Dy 50	59	85	4	0.09
-01	Dy 80	91	117		0.13
-02	Dy 100	110	136		0.16
-03	Dy 125	135	160		0.18
-04	Dy 150	162	186		0.20
-05	Dy 200	222	245		0.27
-06	Dy 250	278	303	6	0.54
-07	Dy 300	330	365		0.63
-08	Dy 350	382	407		0.73
-09	Dy 400	432	455		0.75
-10	Dy 500	536	568		1.30
-11	Dy 600	636	668		1.54
-12	Dy 700	726	758		1.75
-13	Dy 800	826	858	8	2.66
-14	Dy 900	927	958		2.88
-15	Dy 1000	1027	1058		3.20
-16	Dy 1200	1228	1258		3.68
-17	Dy 1400	1429	1458		4.13

1. * Размер для справок
2. Предельные отклонения размеров: $\pm\frac{JT14}{2}$

ELTEKO
eltekospb.ru

Изм.	Кол.уч.	Лист	N док.	Подп.	Дата
Разработ		Дубинская			
Пров		Костельцева			
Рук. бр.		Смирнов			
Гл. инженер		Блоков			
Н. контр.		Вайнштейн			
Утв.		Яйдеев			

ТМ 93.01.03

Кольца

Стадия	Масса	Масштаб
И	См.табл.	-
Лист	Листов 1	

Лист Б-S ГОСТ 19903-74 / Ст 3 ГОСТ 14637-79

Госстрой СССР
СОЮЗВОДОКАНАЛПРОЕКТ
г. Москва

Подпись и дата | Взам. инв. № | Взам. инв. № | Подпись и дата | Инв. № подл.

"ЭЛТЕКО" - изготовитель сальников нажимных по серии 5.900-3. https://www.eltekospb.ru

Формат А4

ТМ 93.01.04

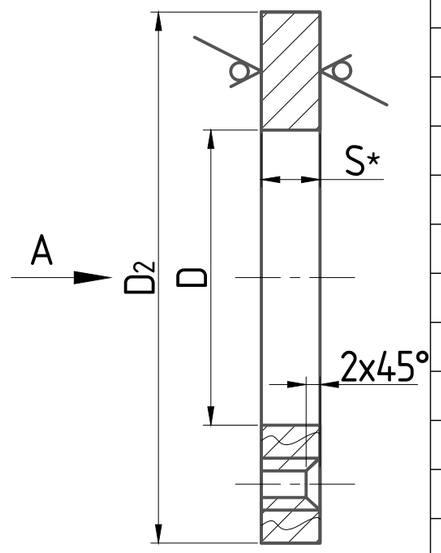

Вид А

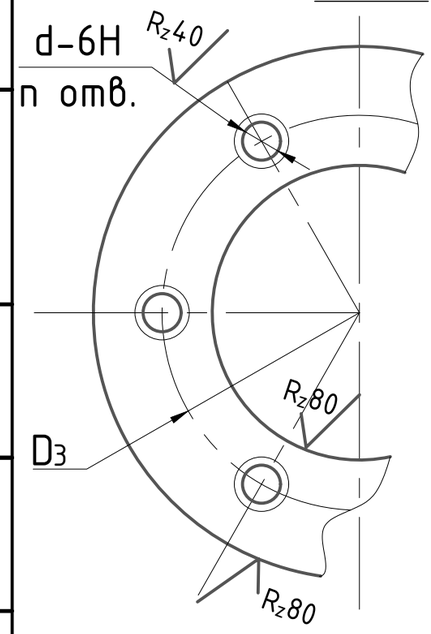

Обозначение фланца	Шифр сальника	Основные размеры						Масса, кг
		D	D_2	D_3	S	n	d	
ТМ 93.01.04	Dy 50	96	170	130	16	6	M16	1.8
-01	Dy 80	128	200	160				2.2
-02	Dy 100	148	220	180				2.5
-03	Dy 125	172	260	210				3.6
-04	Dy 150	198	290	240				4.3
-05	Dy 200	258	345	300				5.0
-06	Dy 250	322	400	360				5.3
-07	Dy 300	374	450	410				6.0
-08	Dy 350	426	505	462				7.1
-09	Dy 400	474	555	510	20	8	M20	9.9
-10	Dy 500	588	690	640		10		15.6
-11	Dy 600	688	790	740				18.1
-12	Dy 700	778	880	830		12		20.3
-13	Dy 800	882	1000	940	24		M24	31.8
-14	Dy 900	982	1100	1050		14		33.2
-15	Dy 1000	1082	1200	1135	28		M27	44.8
-16	Dy 1200	1228	1400	1335		20		51.8
-17	Dy 1400	1482	1600	1535				69.4

1. * Размер для справок
2. Предельные отклонения размеров: $\pm\frac{JT14}{2}$

ELTEKO
eltekospb.ru

Изм.	Кол.уч.	Лист	N док.	Подп.	Дата
Разработ		Дубинская			
Пров		Костельцева			
Рук. бр.		Смирнов			
Гл. инженер		Блоков			
Н. контр.		Вайнштейн			
Утв.		Яйдеев			

ТМ 93.01.04

Фланец

Стадия	Масса	Масштаб
И	См.табл.	-
Лист	Листов 1	

Лист Б-ПН-S ГОСТ 19903-74 / Ст 3 ГОСТ 14637-79

Госстрой СССР
СОЮЗВОДОКАНАЛПРОЕКТ
г. Москва

Подпись и дата | Взам. инв. № | Взам. инв. № | Подпись и дата | Инв. № подл.

Формат А4

Инв. № подл.	Подпись и дата	Взам. инв. №	Взам. инв. №	Подпись и дата

Серия 5.900-3

Формат	Зона	Поз	Обозначение	Наименование	Кол. на испол. ТМ 93.02.00-										Примечание
					-	01	02	03	04	05	06	07	08		
				Документация											
А3			ТМ 93.02.00. СБ	Сборочный чертеж											
				Детали											
А4		1	ТМ 93.02.01	Полуфланец	1										
			-01	Полуфланец		1									
			-02	Полуфланец			1								
			-03	Полуфланец				1							
			-04	Полуфланец					1						
			-05	Полуфланец						1					
			-06	Полуфланец							1				
			-07	Полуфланец								1			
			-08	Полуфланец									1		

ELTEKO
eltekospb.ru

Исполнения 09...17-см. лист 3,4

Изм.	Кол.уч.	Лист	N док.	Подп.	Дата
Разработ		Дубинская			
Пров		Костельцева			
Рук. бр.		Смирнов			
Н. контр.		Вайнштейн			
Утв.		Явдеев			

ТМ 93.02.00

Грундбукса

Стадия	Масса	Масштаб
И	1	4

Госстрой СССР
СОЮЗВОДОКАНАЛПРОЕКТ
г. Москва

"ЭЛТЕКО" - изготовитель сальников нажимных по серии 5.900-3. https://www.eltekospb.ru

Формат А4

Инв. № подл.	Подпись и дата	Взам. инв. №	Взам. инв. №	Подпись и дата

Серия 5.900-3

Формат	Зона	Поз	Обозначение	Наименование	Кол. на испол. ТМ 93.02.00-										Примечание
					-	01	02	03	04	05	06	07	08		
А4		2	ТМ 93.02.02	Полуобечайка	1										
			-01	Полуобечайка		1									
			-02	Полуобечайка			1								
			-03	Полуобечайка				1							
			-04	Полуобечайка					1						
			-05	Полуобечайка						1					
			-06	Полуобечайка							1				
			-07	Полуобечайка								1			
			-08	Полуобечайка									1		
А4		3	ТМ 93.02.03	Полукольцо	1										
			-01	Полукольцо		1									
			-02	Полукольцо			1								
			-03	Полукольцо				1							
			-04	Полукольцо					1						
			-05	Полукольцо						1					
			-06	Полукольцо							1				
			-07	Полукольцо								1			
			-08	Полукольцо									1		

ELTEKO
eltekospb.ru

Изм.	Кол.уч.	Лист	№ док.	Подп.	Дата

ТМ 93.02.00

Лист 2

"ЭЛТЕКО" - изготовитель сальников нажимных по серии 5.900-3. https://www.eltekospb.ru

Формат А4

Инв. № подл.	Подпись и дата	Взам. инв. №	Взам. инв. №	Подпись и дата

Формат	Зона	Поз	Обозначение	Наименование	Кол. на испол. ТМ 93.02.00-										Примечание
					09	10	11	12	13	14	15	16	17		
				Документация											
А3			ТМ 93.02.00. СБ	Сборочный чертеж											
				Детали											
А4		1	ТМ 93.02.01 -09	Полуфланец	1										
			-10	Полуфланец		1									
			-11	Полуфланец			1								
			-12	Полуфланец				1							
			-13	Полуфланец					1						
			-14	Полуфланец						1					
			-15	Полуфланец							1				
			-16	Полуфланец								1			
			-17	Полуфланец									1		

ELTEKO
eltekospb.ru

Изм.	Кол.уч.	Лист	№ док.	Подп.	Дата	ТМ 93.02.00	Лист 3

Инв. № подл.	Подпись и дата	Взам. инв. №	Взам. инв. №	Подпись и дата

Серия 5.900-3

Формат	Зона	Поз	Обозначение	Наименование	Кол. на испол. ТМ 93.02.00-										Примечание
					09	10	11	12	13	14	15	16	17		
А4		2	ТМ 93.02.02 -09	Полуобечайка	1										
			-10	Полуобечайка		1									
			-11	Полуобечайка			1								
			-12	Полуобечайка				1							
			-13	Полуобечайка					1						
			-14	Полуобечайка						1					
			-15	Полуобечайка							1				
			-16	Полуобечайка								1			
			-17	Полуобечайка									1		
А4		3	ТМ 93.02.03 -09	Полукольцо	1										
			-10	Полукольцо		1									
			-11	Полукольцо			1								
			-12	Полукольцо				1							
			-13	Полукольцо					1						
			-14	Полукольцо						1					
			-15	Полукольцо							1				
			-16	Полукольцо								1			
			-17	Полукольцо									1		

ELTEKO
eltekospb.ru

Изм.	Кол.уч.	Лист	№ док.	Подп.	Дата	ТМ 93.02.00	Лист 4

ТМ 93.02.00 СБ

Серия 5.900-3

А-А

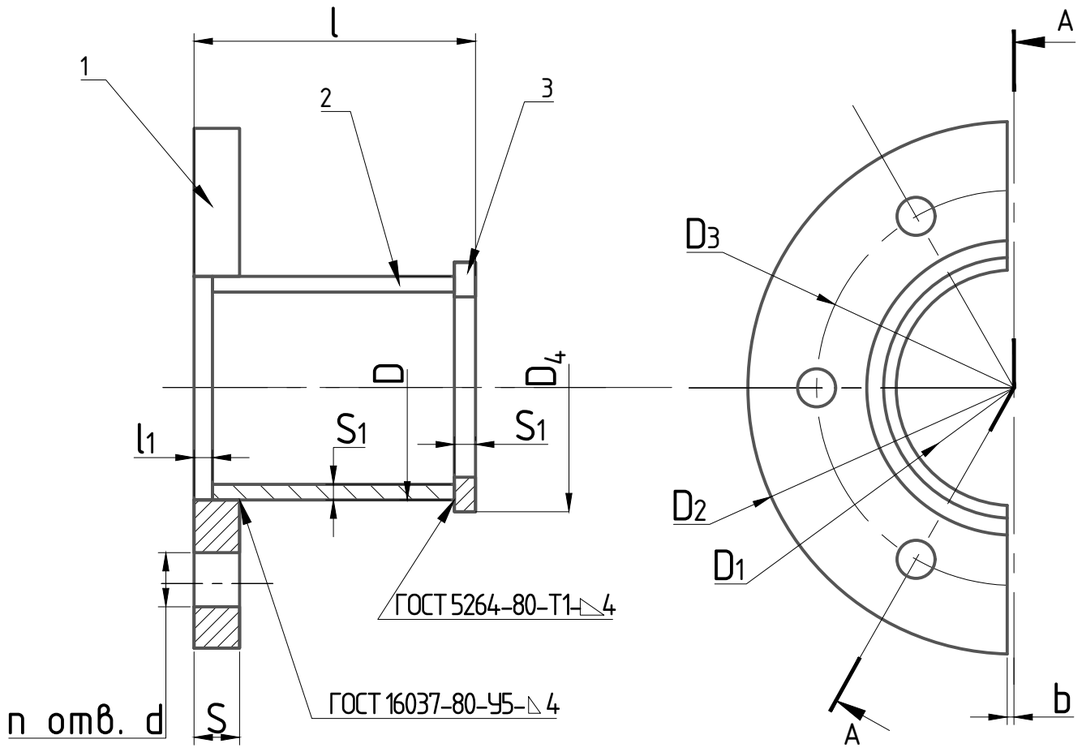

Обозначение грундбуксы	Шифр сальника	Основные размеры												Масса, кг
		D	D_1	D_2	D_3	D_s	l	l_1	S	S_1	b	n	d	
ТМ 93.02.00	Dy 50	72	59	170	130	87	90	6	16	4	1.5	3	19	1.3
-01	Dy 80	102	91	200	160	119								1.8
-02	Dy 100	120	110	220	180	138								2.1
-03	Dy 125	145	135	260	210	162								2.8
-04	Dy 150	172	162	290	240	188								3.3
-05	Dy 200	232	222	345	300	246					2			4.2
-06	Dy 250	292	278	400	360	306		9		6				5.3
-07	Dy 300	344	330	450	410	358								6.2
-08	Dy 350	392	382	505	462	410							24	7.3
-09	Dy 400	440	432	555	510	458			20			4		9.4
-10	Dy 500	552	536	690	640	572	95					5		14.0
-11	Dy 600	652	636	790	740	672	105							17.0
-12	Dy 700	742	726	880	830	762					3	6		19.0
-13	Dy 800	842	826	1000	940	862		12	24	8			28	28.0
-14	Dy 900	942	927	1100	1050	962						7		31.0
-15	Dy 1000	1042	1027	1200	1135	1062	120		28		4		32	39.0
-16	Dy 1200	1242	1228	1400	1335	1262						10		46.0
-17	Dy 1400	1442	1429	1600	1535	1462								54.0

1. Все размеры, кроме l, справочные.
2. Предельные отклонения размеров: $\pm\frac{JT14}{2}$

ELTEKO
eltekospb.ru

Изм.	Кол.уч.	Лист	N док.	Подп.	Дата
Разработ		Дубинская			
Пров		Костельцева			
Рук. бр.		Смирнов			
Гл. инженер		Блоков			
Н. контр.		Вайнштейн			
Утв.		Явдеев			

ТМ 93.02.00 СБ

Грундбукса
Сборочный чертеж

Стадия	Масса	Масштаб
И	См.табл.	-
Лист	Листов 1	

Госстрой СССР
СОЮЗВОДОКАНАЛПРОЕКТ
г. Москва

Подпись и дата | Взам. инв. № | Взам. инв. № | Подпись и дата | Инв. № подл.

"ЭЛТЕКО" - изготовитель сальников нажимных по серии 5.900-3. https://www.eltekospb.ru

Формат А3

Серия 5.900-3

ТМ 93.02.01

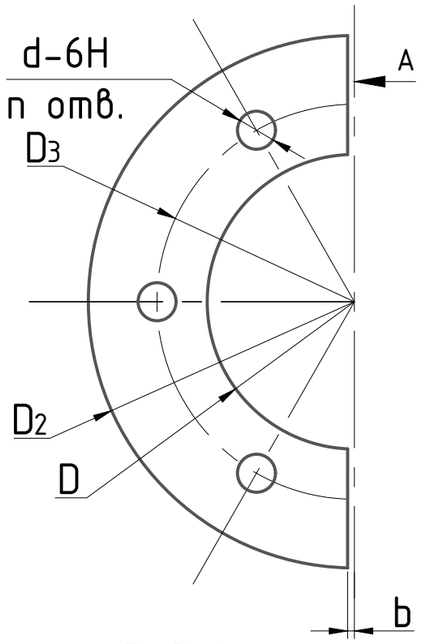

Вид А

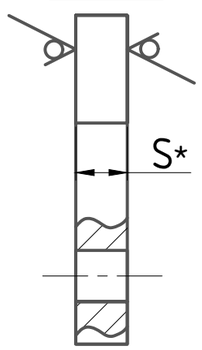

Обозначение полуфланца	Шифр сальника	Основные размеры							Масса, кг
		D	D_2	D_3	S	b	n	d	
ТМ 93.02.01	Dy 50	74	170	130	16	1	3	19	0.9
-01	Dy 80	105	200	160					1.3
-02	Dy 100	123	220	180					1.5
-03	Dy 125	148	250	210					2.1
-04	Dy 150	175	290	240					2.5
-05	Dy 200	235	345	300		2			3.1
-06	Dy 250	295	400	360					3.4
-07	Dy 300	348	450	410					3.9
-08	Dy 350	395	505	462				24	4.7
-09	Dy 400	445	565	510	20		4		6.5
-10	Dy 500	556	690	640			5		9.9
-11	Dy 600	656	790	740					11.5
-12	Dy 700	746	880	830		3	6		12.9
-13	Dy 800	846	1000	940	24			28	19.5
-14	Dy 900	946	1100	1050			7		21.6
-15	Dy 1000	1046	1200	1135	28	4		32	27.0
-16	Dy 1200	1246	1400	1335			10		31.0
-17	Dy 1400	1446	1600	1535					37.0

1. * Размер для справок
2. Предельные отклонения размеров: $\pm\frac{JT14}{2}$

ELTEKO
eltekospb.ru

Изм.	Кол.уч.	Лист	N док.	Подп.	Дата
Разработ		Дубинская			
Пров		Костельцева			
Рук. бр.		Смирнов			
Гл. инженер		Блоков			
Н. контр.		Вайнштейн			
Утв.		Яйдеев			

ТМ 93.02.01

Полуфланец

Стадия	Масса	Масштаб
И	См.табл.	-
Лист	Листов 1	

Лист Б-ПН-S ГОСТ 19903-74 / Ст 3 ГОСТ 14637-79

Госстрой СССР
СОЮЗВОДОКАНАЛПРОЕКТ
г. Москва

Подпись и дата | Взам. инв. № | Взам. инв. № | Подпись и дата | Инв. № подл.

"ЭЛТЕКО" - изготовитель сальников нажимных по серии 5.900-3. https://www.eltekospb.ru

Формат А4

Серия 5.900-3

ТМ 93.02.02

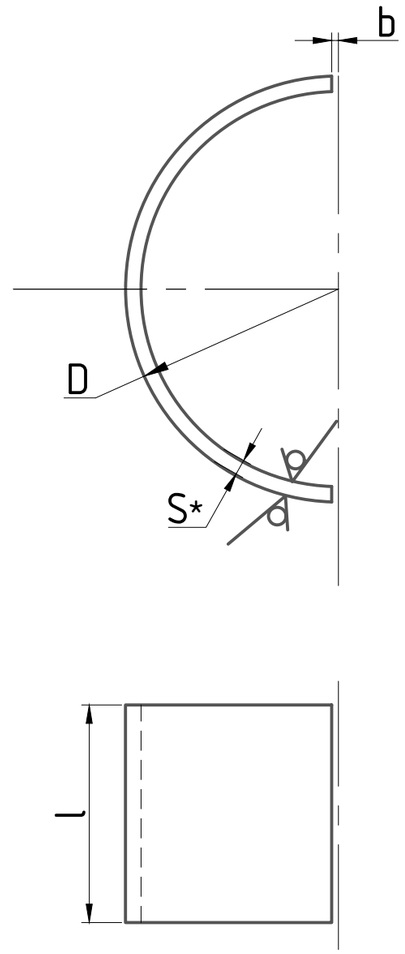

Обозначение полуобечайки	Шифр сальника	Основные размеры					Масса, кг
		D	S	l	b	L разв.	
ТМ 93.02.02	Dy 50	72	4	80	1.5	104	0.26
-01	Dy 80	102				151	0.38
-02	Dy 100	120				179	0.45
-03	Dy 125	145				218	0.55
-04	Dy 150	172				261	0.66
-05	Dy 200	232			2	354	0.30
-06	Dy 250	292	6	75		445	1.57
-07	Dy 300	344				521	1.86
-08	Dy 350	392				602	2.12
-09	Dy 400	440				677	2.39
-10	Dy 500	552		80		853	3.21
-11	Dy 600	652		90		1010	4.26
-12	Dy 700	742			3	1152	4.88
-13	Dy 800	842	8	85		1303	6.95
-14	Dy 900	942				1460	7.79
-15	Dy 1000	1042		100	4	1615	10.10
-16	Dy 1200	1242				1929	12.10
-17	Dy 1400	1442				2243	14.10

1. * Размер для справок
2. Предельные отклонения размеров: $\pm\frac{JT14}{2}$
3. Допускается изготовление из труб соответствующих размеров, сталь по ГОСТ 380-71 и ГОСТ 1050-74

ELTEKO
eltekospb.ru

Изм.	Кол.уч.	Лист	N док.	Подп.	Дата
Разработ		Дубинская			
Пров		Костельцева			
Рук. бр.		Смирнов			
Гл. инженер		Блоков			
Н. контр.		Вайнштейн			
Утв.		Яйдеев			

ТМ 93.02.02

Полуобечайка

Стадия	Масса	Масштаб
И	См.табл.	-
Лист	Листов 1	

Лист Б-ПН-S ГОСТ 19903-74 / Ст 3 ГОСТ 14637-79

Госстрой СССР
СОЮЗВОДОКАНАЛПРОЕКТ
г. Москва

Подпись и дата | Взам. инв. № | Взам. инв. № | Подпись и дата | Инв. № подл.

Формат А4

ТМ 93.02.03

Rz80 (√)

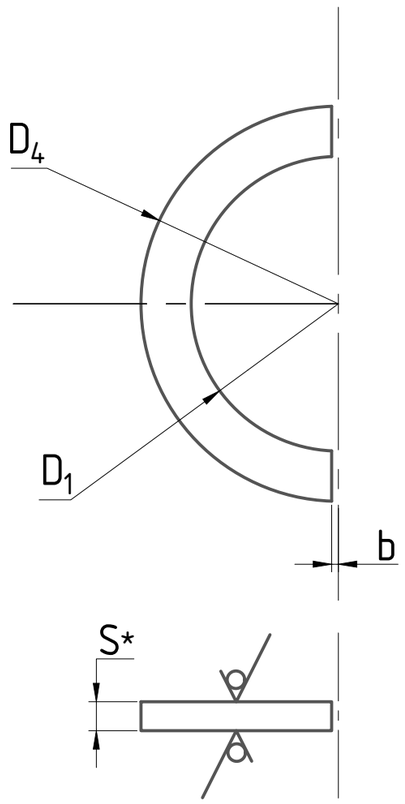

Обозначение полукольца	Шифр сальника	Основные размеры				Масса, кг
		D	D_3	S	b	
ТМ 93.02.03	Dy 50	59	84	4	1.5	0.04
-01	Dy 80	91	115			0.06
-02	Dy 100	110	134			0.07
-03	Dy 125	135	158			0.08
-04	Dy 150	162	184			0.09
-05	Dy 200	222	242	6	2	0.11
-06	Dy 250	278	302			0.25
-07	Dy 300	330	354			0.30
-08	Dy 350	382	404			0.32
-09	Dy 400	432	452			0.33
-10	Dy 500	536	585			0.59
-11	Dy 600	636	655			0.69
-12	Dy 700	726	755	8	3	0.79
-13	Dy 800	826	855			1.20
-14	Dy 900	927	955			1.30
-15	Dy 1000	1027	1055		4	1.45
-16	Dy 1200	1228	1255			1.65
-17	Dy 1400	1429	1455			1.82

1. * Размер для справок
2. Предельные отклонения размеров: $\pm\frac{JT14}{2}$

ELTEKO
eltekospb.ru

Серия 5.900-3

Подпись и дата | Взам. инв. № | Взам. инв. № | Подпись и дата | Инв. № подл.

Изм.	Кол.уч.	Лист	N док.	Подп.	Дата
Разработ		Дубинская			
Пров		Костельцева			
Рук. бр.		Смирнов			
Гл. инженер		Блоков			
Н. контр.		Вайнштейн			
Утв.		Яйдеев			

ТМ 93.02.03

Полукольцо

Стадия	Масса	Масштаб
И	См.табл.	-
Лист	Листов 1	

Лист Б-ПН-S ГОСТ 19903-74 / Ст 3 ГОСТ 14637-79

Госстрой СССР
СОЮЗВОДОКАНАЛПРОЕКТ
г. Москва

"ЭЛТЕКО" - изготовитель сальников нажимных по серии 5.900-3. https://www.eltekospb.ru

Формат А4

ТМ 93.00.01

Rz80 (√)

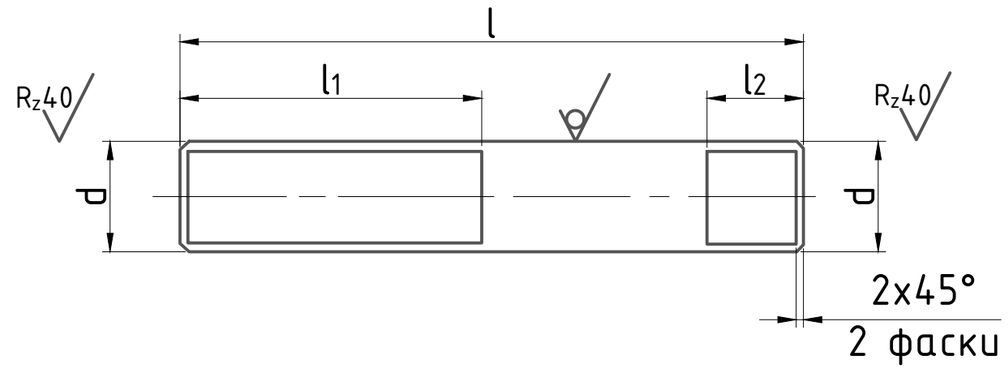

Обозначение шпильки	Шифр сальника	Основные размеры				Масса, кг
		d	l	l_1	l_2	
ТМ 93.00.01	Dy 50...350	M16-6g	105	60	16	0.17
-01	Dy 400...700	M20-6g	120	75	20	0.30
-02	Dy 800, 900	M24-6g	125	80	24	0.45
-03	Dy 1000...1400	M27-6g	145	85	27	0.65

1. Не указанные предельные отклонения размеров: $\pm\frac{JT14}{2}$
2. Покрытие: Ц 15.хр

ELTEKO
eltekospb.ru

Подпись и дата | Взам. инв. № | Взам. инв. № | Подпись и дата | Инв. № подл.

Изм.	Кол.уч.	Лист	N док.	Подп.	Дата
Разработ		Дубинская			
Пров		Костельцева			
Рук. бр.		Смирнов			
Гл. инженер		Блоков			
Н. контр.		Вайнштейн			
Утв.		Яйдеев			

ТМ 93.00.01

Шпилька

Стадия	Масса	Масштаб
И	См.табл.	-
Лист	Листов 1	

Круг B-d ГОСТ 2590-71 / Ст 3 ГОСТ 535-79

Госстрой СССР
СОЮЗВОДОКАНАЛПРОЕКТ
г. Москва

Формат А4

Инв. № подл.	Подпись и дата	Взам. инв. №	Взам. инв. №	Подпись и дата

Серия 5.900-3

Формат	Зона	Поз	Обозначение	Наименование	Кол. на испол. ТМ 94.00.00-										Примечание
					-	01	02	03	04	05	06	07	08		
				Документация											
А3			ТМ 94.00.00 СБ	Сборочный чертеж											
А4			ТМ 93...96 Д	Технические указания											
				Сборочные единицы											
А3		1	ТМ 94.01.00	Корпус	1										
			-01	Корпус		1									
			-02	Корпус			1								
			-03	Корпус				1							
			-04	Корпус					1						
			-05	Корпус						1					
			-06	Корпус							1				
			-07	Корпус								1			
			-08	Корпус									1		

ELTEKO
eltekospb.ru

Исполнения 09...17-см. лист 4,5,6

Изм.	Кол.уч.	Лист	N док.	Подп.	Дата
Разработ		Дубинская			
Пров		Костельцева			
Рук. бр.		Смирнов			
Н. контр.		Вайнштейн			
Утв.		Явдеев			

ТМ 94.00.00

Сальники нажимные
Ду50...1400 L=300

Стадия	Масса	Масштаб
И	1	6

Госстрой СССР
СОЮЗВОДОКАНАЛПРОЕКТ
г. Москва

"ЭЛТЕКО" - изготовитель сальников нажимных по серии 5.900-3. https://www.eltekospb.ru

Формат А4

Инв. № подл.	Подпись и дата	Взам. инв. №	Взам. инв. №	Подпись и дата

Серия 5.900-3

Формат	Зона	Поз	Обозначение	Наименование	Кол. на испол. ТМ 94.00.00-										Примечание
					-	01	02	03	04	05	06	07	08		
А3		2	ТМ 93.02.00	Грундбукса	2										
			-01	Грундбукса		2									
			-02	Грундбукса			2								
			-03	Грундбукса				2							
			-04	Грундбукса					2						
			-05	Грундбукса						2					
			-06	Грундбукса							2				
			-07	Грундбукса								2			
			-08	Грундбукса									2		
				Детали											
А4		3	ТМ 93.02.01	Шпилька М16	6	6	6	6	6	6	6	6	6		

ELTEKO
eltekospb.ru

Изм.	Кол.уч.	Лист	№ док.	Подп.	Дата

ТМ 94.00.00

Лист 2

"ЭЛТЕКО" - изготовитель сальников нажимных по серии 5.900-3. https://www.eltekospb.ru

Формат А4

Инв. № подл.	Подпись и дата	Взам. инв. №	Взам. инв. №	Подпись и дата

Серия 5.900-3

Формат	Зона	Поз	Обозначение	Наименование	Кол. на испол. ТМ 94.00.00-										Примечание
					-	01	02	03	04	05	06	07	08	09	
				Стандартные изделия											
		4		Гайка М16-6Н5 0115											
				ГОСТ 5915-70	6	6	6	6	6	6	6	6	6		
		5		Шайба 16 02 Ст3 0115											
				ГОСТ 11371-78	6	6	6	6	6	6	6	6	6		
				Материалы											
															кол. на исполн. дано в кг
		6		Набивка однослойного											
				плетения ГОСТ 5152-77											
				марки ХБС 14	0.03	0.05	0.06	0.07	0.08	0.09					для питьевой воды
				марки ЛП 14	0.07	0.11	0.14	0.15	0.18	0.21					для промышленной воды
				марки ХБС 16							0.16	0.19	0.22	0.24	для питьевой воды
				марки ЛП 16							0.36	0.43	0.49	0.54	для промышленной воды
				Шнур 1 М ⌀14 ГОСТ 8467-75	0.14	0.22	0.28	0.31	0.36	0.42					
				Шнур 1 М ⌀16 6467-79							0.72	0.87	0.98	1.08	

ELTEKO eltekospb.ru

Изм.	Кол.уч.	Лист	№ док.	Подп.	Дата	ТМ 94.00.00	Лист 3

Инв. № подл.	Подпись и дата	Взам. инв. №	Взам. инв. №	Подпись и дата

Серия 5.900-3

Формат	Зона	Поз	Обозначение	Наименование	Кол. на испол. ТМ 94.00.00-										Примечание
					09	10	11	12	13	14	15	16	17		
				Документация											
А3			ТМ 94.00.00 СБ	Сборочный чертеж											
А4			ТМ 93...96 Д	Технические указания											
				Сборочные единицы											
А4		1	ТМ 94.01.00 -09	Корпус	1										
			-10	Корпус		1									
			-11	Корпус			1								
			-12	Корпус				1							
			-13	Корпус					1						
			-14	Корпус						1					
			-15	Корпус							1				
			-16	Корпус								1			
			-17	Корпус									1		

ELTEKO eltekospb.ru

Изм.	Кол.уч.	Лист	№ док.	Подп.	Дата	ТМ 94.00.00	Лист 4

Инв. № подл.	Подпись и дата	Взам. инв. №	Взам. инв. №	Подпись и дата

Формат	Зона	Поз	Обозначение	Наименование	Кол. на испол. ТМ 94.00.00-										Примечание
					09	10	11	12	13	14	15	16	17		
А4		2	ТМ 93.02.00 -09	Грундбукса	2										
			-10	Грундбукса		2									
			-11	Грундбукса			2								
			-12	Грундбукса				2							
			-13	Грундбукса					2						
			-14	Грундбукса						2					
			-15	Грундбукса							2				
			-16	Грундбукса								2			
			-17	Грундбукса									2		
				Детали											
А4		3	ТМ 93.00.01 -01	Шпилька М20	8	10	10	12							
			-02	Шпилька М24					12	14					
			-03	Шпилька М27							14	20	20		

ELTEKO
eltekospb.ru

Изм.	Кол.уч.	Лист	№ док.	Подп.	Дата	ТМ 94.00.00	Лист 5

Инв. № подл.	Подпись и дата	Взам. инв. №	Взам. инв. №	Подпись и дата

Формат	Зона	Поз	Обозначение	Наименование	Кол. на испол. ТМ 94.00.00-										Примечание
					09	10	11	12	13	14	15	16	17		
				Стандартные изделия											
		4		Гайка ГОСТ 5915-70											
				М20-6Н5 0115	8	10	10	12							
		5		М24-6Н5 0115					12	14					
				М27-6Н5 0115							14	20	20		
				Шайбы ГОСТ 11371-78											
				20 02 Ст3 0115	8	10	10	12							
				24 02 Ст3 0115					12	14					
				27 02 Ст3 0115							14	20	20		
				Материалы											
		6		Набивка однослойного											
				плетения ГОСТ 5152-77											
				марки ХБС 20		0.48	0.82	0.92	1.04	1.16	1.70	2.00	2.30		для питьевой воды
				марки ЛП 20		1.04	1.83	2.06	2.34	2.60	3.80	4.50	5.20		для промышленной воды
				Шнур 1 М ⌀20 ГОСТ 6467-79		2.10	3.70	4.10	4.70	5.20	7.60	9.10	10.50		

ELTEKO
eltekospb.ru

Изм.	Кол.уч.	Лист	№ док.	Подп.	Дата	ТМ 94.00.00	Лист 6

ТМ 94.00.00 СБ

А-А

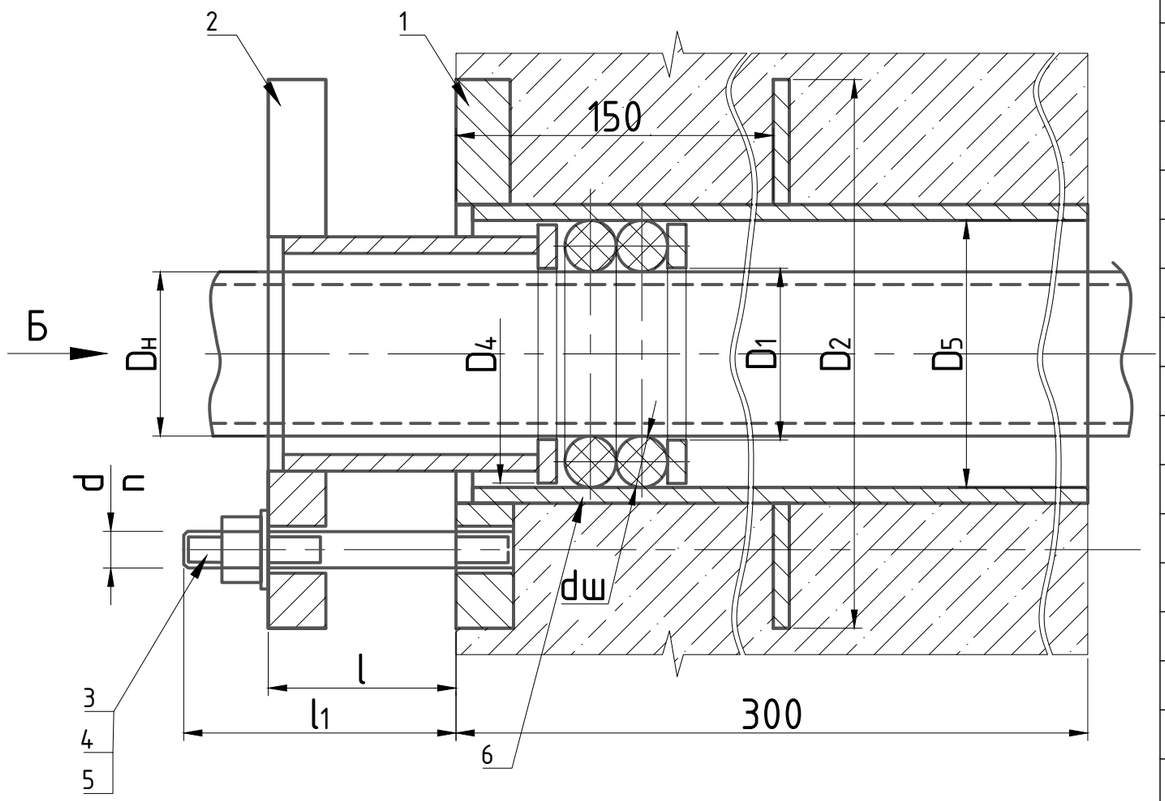

Вид Б

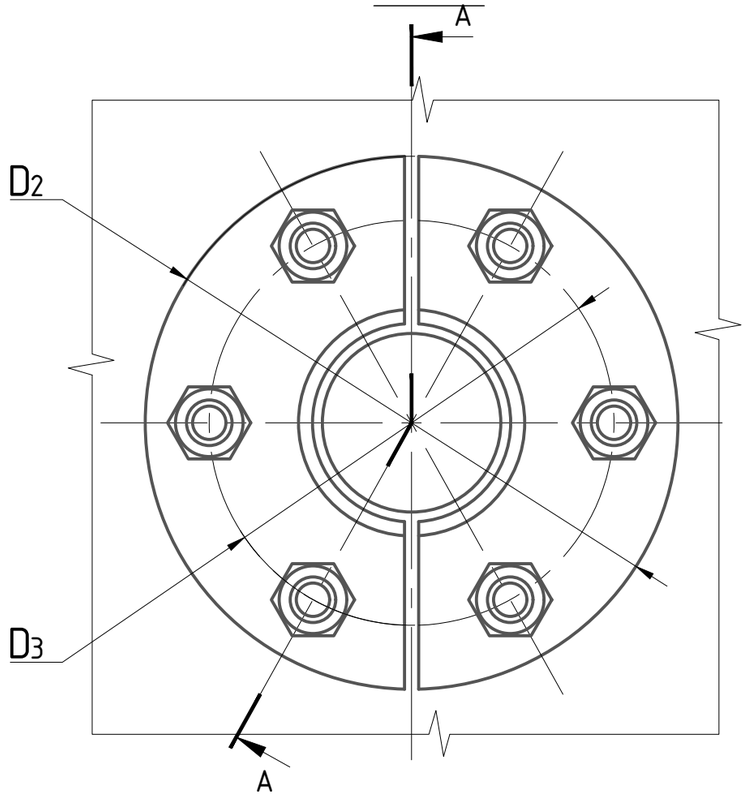

Обозначение сальника	Шифр сальника	$D_н$	Основные размеры										Длина шнура поз.6,м	Масса метал., кг
			D_1	D_2	D_3	D_4	D_5	l	l_1	n	d	$d_ш$		
ТМ 94.00.00	Dy 50	57	59	170	130	84	87	50	90	6	M16	14	0,5	8,8
-01	Dy 80	89	91	200	160	115	119						0,8	11,5
-02	Dy 100	108	110	220	180	134	138						1,0	13,0
-03	Dy 125	133	135	260	210	158	162						1,1	16,5
-04	Dy 150	159	162	290	240	184	188						1,3	19,5
-05	Dy 200	219	222	345	300	242	246						1,5	24,0
-06	Dy 250	273	278	400	360	302	306					16	2,0	33,5
-07	Dy 300	325	330	450	410	354	358						2,4	38,5
-08	Dy 350	377	382	505	462	405	410						2,7	45,0
-09	Dy 400	426	432	555	510	452	458		100	8	M20		3,0	55,0
-10	Dy 500	530	536	690	640	565	572			10		20	3,7	79,0
-11	Dy 600	630	636	790	740	665	572						6,5	92,0
-12	Dy 700	720	726	880	830	753	762			12			7,3	105,0
-13	Dy 800	820	826	1000	940	855	862				M24		8,3	158,0
-14	Dy 900	920	972	1100	1050	955	962			14			9,2	177,0
-15	Dy 1000	1020	1027	1200	1135	1055	1062	80	120		M27		13,5	213,0
-16	Dy 1200	1220	1228	1400	1335	1235	1252			20			16,0	252,0
-17	Dy 1400	1420	1429	1600	1535	1455	1462						18,5	291,0

Размеры для справок

Серия 5.900-3

Изм.	Кол.уч.	Лист	N док.	Подп.	Дата
Разработ		Дубинская			
Проб		Костельцева			
Рук. бр.		Смирнов			
Гл. инженер		Блоков			
Н. контр.		Вайнштейн			
Утв.		Яйдеев			

ТМ93.00.00 СБ

Сальники нажимные
Ду 50...1400, L=300
Сборочный чертеж

Стадия	Масса	Масштаб
И	См.табл.	-
Лист	Листов 1	

Госстрой СССР
СОЮЗВОДОКАНАЛПРОЕКТ
г. Москва

Формат А3

Подпись и дата | Взам. инв. № | Взам. инв. № | Подпись и дата | Инв. № подл.

ELTEKO
eltekospb.ru

Инв. № подл.	Подпись и дата	Взам. инв. №	Взам. инв. №	Подпись и дата

Серия 5.900-3

Формат	Зона	Поз	Обозначение	Наименование	Кол. на испол. ТМ 94.01.00-										Примечание
					-	01	02	03	04	05	06	07			
				Документация											
А3			ТМ 94.01.00 СБ	Сборочный чертеж											
				Детали											
А4	1		ТМ 94.01.01												
			-01	Обечайка	1										
			-02	Обечайка		1									
			-03	Обечайка			1								
			-04	Обечайка				1							
			-05	Обечайка					1						
			-06	Обечайка						1					
			-07	Обечайка							1				
			-08	Обечайка								1			

ELTEKO
eltekospb.ru

Исполнение 8...17-см. лист 4,5,6

Изм.	Кол.уч.	Лист	N док.	Подп.	Дата
Разработ		Дубинская			
Пров		Костельцева			
Рук. бр.		Смирнов			
Н. контр.		Вайнштейн			
Утв.		Явдеев			

ТМ 94.01.00

Корпус

Стадия	Масса	Масштаб
И	1	6

Госстрой СССР
СОЮЗВОДОКАНАЛПРОЕКТ
г. Москва

"ЭЛТЕКО" - изготовитель сальников нажимных по серии 5.900-3. https://www.eltekospb.ru

Формат А4

Инв. № подл.	Подпись и дата	Взам. инв. №	Взам. инв. №	Подпись и дата

Серия 5.900-3

Формат	Зона	Поз	Обозначение	Наименование	Кол. на исполн. ТМ 93.01.00.-										Примечание
					-	01	02	03	04	05	06	07			
А4		2	ТМ 93.01.02	Ребро	1										
			-01	Ребро		1									
			-02	Ребро			1								
			-03	Ребро				1							
			-04	Ребро					1						
			-05	Ребро						1					
			-06	Ребро							1				
			-07	Ребро								1			
А4		3	ТМ 93.01.03	Кольцо	1										
			-01	Кольцо		1									
			-02	Кольцо			1								
			-03	Кольцо				1							
			-04	Кольцо					1						
			-05	Кольцо						1					
			-06	Кольцо							1				
			-07	Кольцо								1			

ELTEKO
eltekospb.ru

Изм.	Кол.уч.	Лист	№ док.	Подп.	Дата

ТМ 94.01.00

Лист 2

"ЭЛТЕКО" - изготовитель сальников нажимных по серии 5.900-3. https://www.eltekospb.ru

Формат А4

Инв. № подл.	Подпись и дата	Взам. инв. №	Взам. инв. №	Подпись и дата

Серия 5.900-3

Формат	Зона	Поз	Обозначение	Наименование	Кол. на исполн. ТМ 94.01.00.-										Примечание
					-	01	02	03	04	05	06	07			
А4		4	ТМ 93.01.04	Фланец	1										
			-01	Фланец		1									
			-02	Фланец			1								
			-03	Фланец				1							
			-04	Фланец					1						
			-05	Фланец						1					
			-06	Фланец							1				
			-07	Фланец								1			

ELTEKO
eltekospb.ru

Изм.	Кол.уч.	Лист	№ док.	Подп.	Дата	ТМ 94.01.00	Лист 3

Инв. № подл.	Подпись и дата	Взам. инв. №	Взам. инв. №	Подпись и дата

Серия 5.900-3

Формат	Зона	Поз	Обозначение	Наименование	Кол. на испол. ТМ 93.01.00-										Примечание
					08	09	10	11	12	13	14	15	16	17	
				Документация											
А3			ТМ 94.01.00 СБ	Сборочный чертеж											
				Детали											
А4		1	ТМ 94.01.01 -08	Обечайка	1										
			-09	Обечайка		1									
			-10	Обечайка			1								
			-11	Обечайка				1							
			-12	Обечайка					1						
			-13	Обечайка						1					
			-14	Обечайка							1				
			-15	Обечайка								1			
			-16	Обечайка									1		
			-17	Обечайка										1	

ELTEKO
eltekospb.ru

Изм.	Кол.уч.	Лист	№ док.	Подп.	Дата	ТМ 94.01.00	Лист 4

Инв. № подл.	Подпись и дата	Взам. инв. №	Взам. инв. №	Подпись и дата

Формат	Зона	Поз	Обозначение	Наименование	Кол. на исполн. ТМ 94.01.00.-										Примечание
					08	09	10	11	12	13	14	15	16	17	
А4		2	ТМ 93.01.02 -08	Ребро	1										
			-09	Ребро		1									
			-10	Ребро			1								
			-11	Ребро				1							
			-12	Ребро					1						
			-13	Ребро						1					
			-14	Ребро							1				
			-15	Ребро								1			
			-16	Ребро									1		
			-17	Ребро										1	
А4		3	ТМ 93.01.03 -08	Кольцо	1										
			-09	Кольцо		1									
			-10	Кольцо			1								
			-11	Кольцо				1							
			-12	Кольцо					1						
			-13	Кольцо						1					
			-14	Кольцо							1				
			-15	Кольцо								1			

ELTEKO
eltekospb.ru

Изм.	Кол.уч.	Лист	№ док.	Подп.	Дата	ТМ 94.01.00	Лист 5

Инв. № подл.	Подпись и дата	Взам. инв. №	Взам. инв. №	Подпись и дата

Формат	Зона	Поз	Обозначение	Наименование	Кол. на исполн. ТМ 94.01.00.-										Примечание
					08	09	10	11	12	13	14	15	16	17	
А4		3	ТМ 93.01.03 -16	Кольцо									1		
			-17	Кольцо										1	
А4		4	ТМ 93.01.04 -08	Фланец	1										
			-09	Фланец		1									
			-10	Фланец			1								
			-11	Фланец				1							
			-12	Фланец					1						
			-13	Фланец						1					
			-14	Фланец							1				
			-15	Фланец								1			
			-16	Фланец									1		
			-17	Фланец										1	

ELTEKO
eltekospb.ru

Изм.	Кол.уч.	Лист	№ док.	Подп.	Дата	ТМ 94.01.00	Лист 6

ТМ 94.01.00 СБ

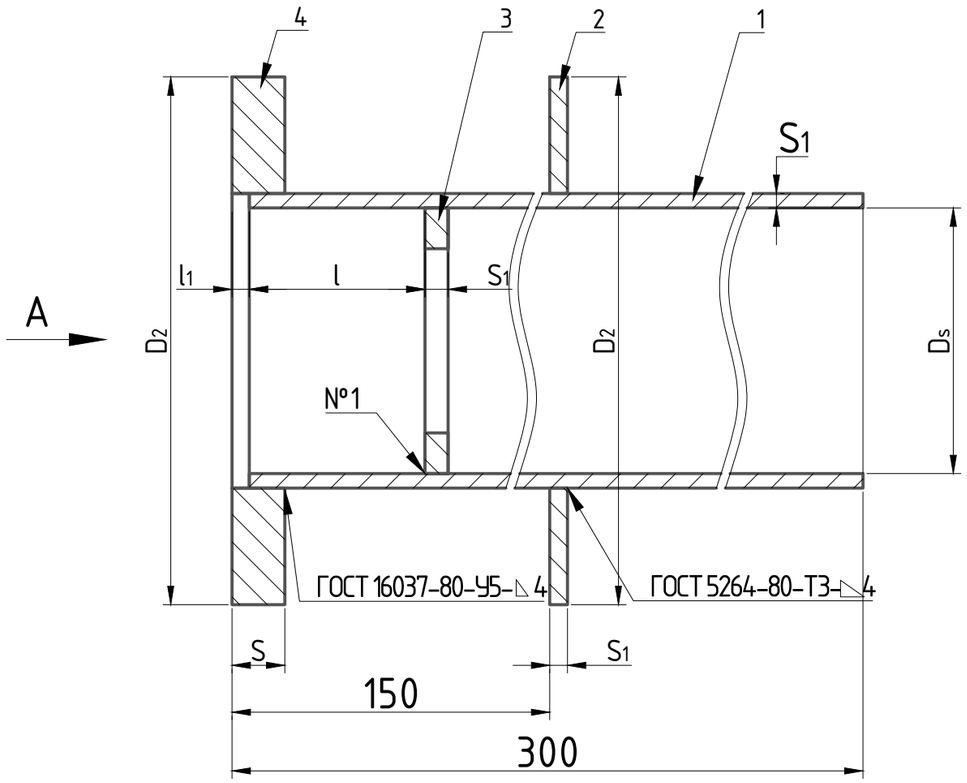

Вид А

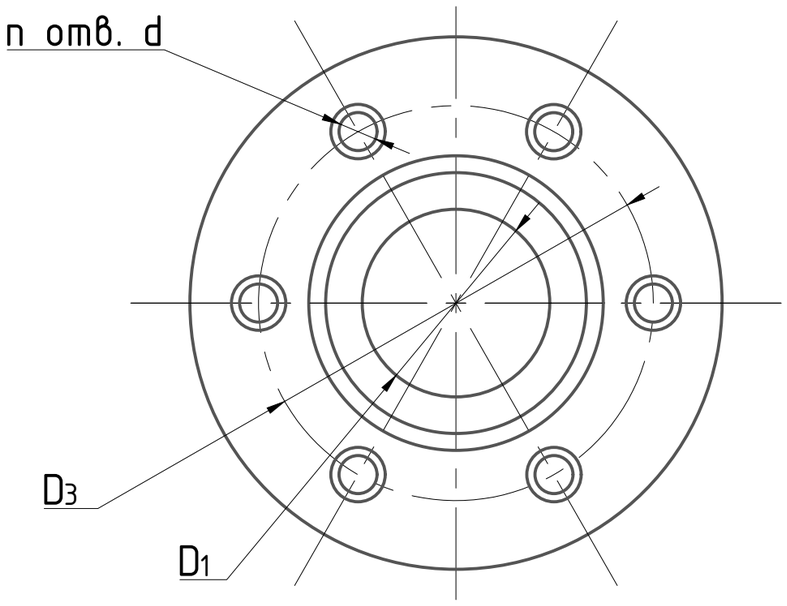

Обозначение корпуса	Шифр сальника	Основные размеры										Масса, кг
		D_1	D_2	D_3	D_s	l	l_1	S	S_1	n	d	
ТМ 94.01.00	Dy 50	59	170	130	87	55	5	16	4	6	M16	5.0
-01	Dy 80	91	200	160	119							6.6
-02	Dy 100	110	220	180	138							7.5
-03	Dy 125	135	260	210	162							9.6
-04	Dy 150	162	290	240	188							11.5
-05	Dy 200	222	345	300	246							14.0
-06	Dy 250	278	400	360	306	62	8		6			22.0
-07	Dy 300	330	450	410	358							25.0
-08	Dy 350	382	505	462	410							29.0
-09	Dy 400	432	555	510	458			20		8	M20	34.0
-10	Dy 500	536	690	640	572	72				10		47.5
-11	Dy 600	636	790	740	672	92						55.0
-12	Dy 700	726	880	830	762					12		62.0
-13	Dy 800	826	1000	940	862	88	12	24	8		M24	96.0
-14	Dy 900	927	1100	1050	962					14		106.5
-15	Dy 1000	1027	1200	1135	1062	108		28			M27	123.5
-16	Dy 1200	1228	1400	1335	1262					20		145.1
-17	Dy 1400	1429	1600	1535	1462							167.0

1. Предельные отклонения размеров: $\pm\frac{JT14}{2}$
2. Все размеры, кроме 150, l_1 и l, справочные

Изм.	Кол.уч.	Лист	N док.	Подп.	Дата
Разработ		Дубинская			
Пров		Костельцева			
Рук. бр.		Смирнов			
Гл. инженер		Блоков			
Н. контр.		Вайнштейн			
Утв.		Явдеев			

ТМ 94.01.00 СБ

Корпус
Сборочный чертеж

Стадия	Масса	Масштаб
И	См.табл.	-
Лист	Листов 1	

Госстрой СССР
СОЮЗВОДОКАНАЛПРОЕКТ
г. Москва

Серия 5.900-3

Подпись и дата | Взам. инв. № | Взам. инв. № | Подпись и дата | Инв. № подл.

ELTEKO
eltekospb.ru

"ЭЛТЕКО" - изготовитель сальников нажимных по серии 5.900-3. https://www.eltekospb.ru

Формат А3

Серия 5.900-3

ТМ 94.01.01

R_z160 (√)

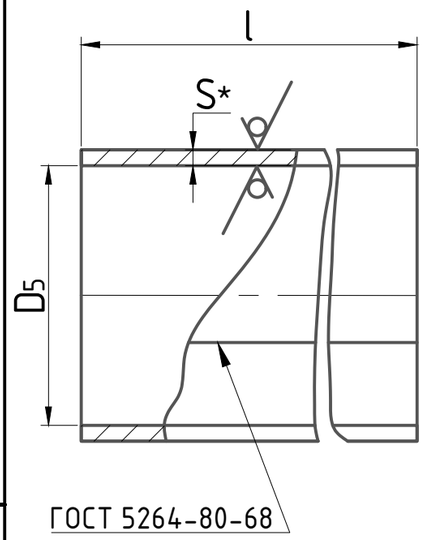

Обозначение обечайки	Шифр сальника	Основные размеры			L разв.	Масса, кг
		D_s	l	S		
ТМ 94.01.01	Dy 50	87	295	4	285	2.60
-01	Dy 80	119			385	3.6
-02	Dy 100	138			445	4.1
-03	Dy 125	162			521	4.8
-04	Dy 150	188			602	5.6
-05	Dy 200	246			785	7.3
-06	Dy 250	306	292	6	979	13.5
-07	Dy 300	358			1142	15.7
-08	Dy 350	410			1306	18.0
-09	Dy 400	458			1456	20.0
-10	Dy 500	572			1814	25.0
-11	Dy 600	672			2128	29.3
-12	Dy 700	762			2411	33.2
-13	Dy 800	862	288	8	2731	49.4
-14	Dy 900	962			3045	55.1
-15	Dy 1000	1062			3359	60.8
-16	Dy 1200	1262			3987	72.1
-17	Dy 1400	1462			4615	83.5

1. * Размер для справок
2. Предельные отклонения размеров: $\pm\frac{JT14}{2}$
3. Допускается изготовление из труб соответствующих размеров, сталь по ГОСТ 380-71 и ГОСТ 1050-74

ELTEKO
eltekospb.ru

Подпись и дата | Взам. инв. № | Взам. инв. № | Подпись и дата | Инв. № подл.

Изм.	Кол.уч.	Лист	N док.	Подп.	Дата
Разработ		Дубинская			
Проб		Костельцева			
Рук. бр.		Смирнов			
Гл. инженер		Блоков			
Н. контр.		Вайнштейн			
Утв.		Яйдеев			

ТМ 94.01.01

Обечайка

Стадия	Масса	Масштаб
И	См.табл.	-
Лист	Листов 1	

Лист Б-ПН-S ГОСТ 19903-74 / Ст 3 ГОСТ 14637-79

Госстрой СССР
СОЮЗВОДОКАНАЛПРОЕКТ
г. Москва

"ЭЛТЕКО" - изготовитель сальников нажимных по серии 5.900-3. https://www.eltekospb.ru

Формат А4

ТМ 95.01.02

R_z160 (√)

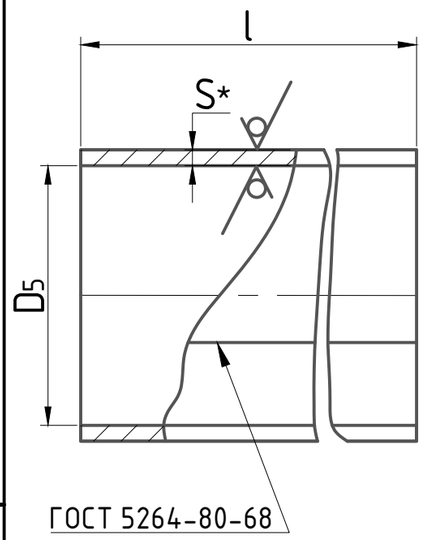

Обозначение обечайки	Шифр сальника	Основные размеры			L разв.	Масса, кг
		D_s	l	S		
ТМ 95.01.01	Dy 50	87	495	4	285	4.40
-01	Dy 80	119			385	6.6
-02	Dy 100	138			445	6.9
-03	Dy 125	162			521	8.1
-04	Dy 150	188			602	9.4
-05	Dy 200	246			785	12.2
-06	Dy 250	306	492	6	979	22.7
-07	Dy 300	358			1142	26.5
-08	Dy 350	410			1306	30.3
-09	Dy 400	458			1456	33.7
-10	Dy 500	572			1814	42.0
-11	Dy 600	672			2128	49.3
-12	Dy 700	762			2411	55.8
-13	Dy 800	862	488	8	2731	83.7
-14	Dy 900	962			3045	93.3
-15	Dy 1000	1062			3359	103.0
-16	Dy 1200	1262			3987	122.0
-17	Dy 1400	1462			4615	142.0

1. * Размер для справок
2. Предельные отклонения размеров: $\pm\frac{JT14}{2}$
3. Допускается изготовление из труб соответствующих размеров, сталь по ГОСТ 380-71 и ГОСТ 1050-74

ELTEKO
eltekospb.ru

Подпись и дата | Взам. инв. № | Взам. инв. № | Подпись и дата | Инв. № подл.

Изм.	Кол.уч.	Лист	N док.	Подп.	Дата
Разработ		Дубинская			
Проб		Костельцева			
Рук. бр.		Смирнов			
Гл. инженер		Блоков			
Н. контр.		Вайнштейн			
Утв.		Яйдеев			

ТМ 95.01.01

Обечайка

Стадия	Масса	Масштаб
И	См.табл.	-
Лист	Листов 1	

Лист Б-ПН-S ГОСТ 19903-74 / Ст 3 ГОСТ 14637-79

Госстрой СССР
СОЮЗВОДОКАНАЛПРОЕКТ
г. Москва

Формат А4

Инв. № подл.	Подпись и дата	Взам. инв. №	Взам. инв. №	Подпись и дата

Серия 5.900-3

Формат	Зона	Поз	Обозначение	Наименование	Кол. на испол. ТМ 95.00.00-										Примечание
					-	01	02	03	04	05	06	07	08		
				Документация											
А3			ТМ 95.00.00 СБ	Сборочный чертеж											
А4			ТМ 93...96 Д	Технические указания											
				Сборочные единицы											
А3		1	ТМ 95.01.00	Корпус	1										
			-01	Корпус		1									
			-02	Корпус			1								
			-03	Корпус				1							
			-04	Корпус					1						
			-05	Корпус						1					
			-06	Корпус							1				
			-07	Корпус								1			
			-08	Корпус									1		

ELTEKO
eltekospb.ru

Исполнения 09...17-см. лист 4,5,6

Изм.	Кол.уч.	Лист	N док.	Подп.	Дата
Разработ		Дубинская			
Пров		Костельцева			
Рук. бр.		Смирнов			
Н. контр.		Вайнштейн			
Утв.		Явдеев			

ТМ 95.00.00

Сальники нажимные
Ду50...1400 L=500

Стадия	Масса	Масштаб
И	1	6

Госстрой СССР
СОЮЗВОДОКАНАЛПРОЕКТ
г. Москва

"ЭЛТЕКО" - изготовитель сальников нажимных по серии 5.900-3. https://www.eltekospb.ru

Формат А4

Инв. № подл.	Подпись и дата	Взам. инв. №	Взам. инв. №	Подпись и дата

Серия 5.900-3

Формат	Зона	Поз	Обозначение	Наименование	Кол. на испол. ТМ 95.00.00-										Примечание
					-	01	02	03	04	05	06	07	08		
А3		2	ТМ 93.02.00	Грундбукса	2										
			-01	Грундбукса		2									
			-02	Грундбукса			2								
			-03	Грундбукса				2							
			-04	Грундбукса					2						
			-05	Грундбукса						2					
			-06	Грундбукса							2				
			-07	Грундбукса								2			
			-08	Грундбукса									2		
				Детали											
А4		3	ТМ 93.00.01	Шпилька М16	6	6	6	6	6	6	6	6	6		

ELTEKO
eltekospb.ru

Изм.	Кол.уч.	Лист	№ док.	Подп.	Дата

ТМ 95.00.00

Лист 2

"ЭЛТЕКО" - изготовитель сальников нажимных по серии 5.900-3. https://www.eltekospb.ru

Формат А4

30

Инв. № подл.	Подпись и дата	Взам. инв. №	Взам. инв. №	Подпись и дата

Формат	Зона	Поз	Обозначение	Наименование	Кол. на испол. ТМ 95.00.00-										Примечание
					-	01	02	03	04	05	06	07	08	09	
				Стандартные изделия											
		4		Гайка М16-6Н5 0115											
				ГОСТ 5915-70	6	6	6	6	6	6	6	6	6		
		5		Шайба 16 02 Ст3 0115											
				ГОСТ 11371-78	6	6	6	6	6	6	6	6	6		
				Материалы											
															кол. на исполн. дано в кг
		6		Набивка однослойного											
				плетения ГОСТ 5152-77											
				марки ХБС 14	0.03	0.05	0.06	0.07	0.08	0.09					для питьевой воды
				марки ЛП 14	0.07	0.11	0.14	0.15	0.18	0.21					для промышленной воды
				марки ХБС 16							0.16	0.19	0.22	0.24	для питьевой воды
				марки ЛП 16							0.36	0.43	0.49	0.54	для промышленной воды
				Шнур 1 М ⌀14 ГОСТ 8467-75	0.14	0.22	0.28	0.31	0.36	0.42					
				Шнур 1 М ⌀16 6467-79							0.72	0.87	0.98	1.08	

ELTEKO
eltekospb.ru

Инв. № подл.	Подпись и дата	Взам. инв. №	Взам. инв. №	Подпись и дата

Формат	Зона	Поз	Обозначение	Наименование	Кол. на испол. ТМ 95.00.00-										Примечание
					09	10	11	12	13	14	15	16	17		
				Документация											
А3			ТМ 95.00.00 СБ	Сборочный чертеж											
А4			ТМ 93...96 Д	Технические указания											
				Сборочные единицы											
А4		1	ТМ 95.01.00 -09	Корпус	1										
			-10	Корпус		1									
			-11	Корпус			1								
			-12	Корпус				1							
			-13	Корпус					1						
			-14	Корпус						1					
			-15	Корпус							1				
			-16	Корпус								1			
			-17	Корпус									1		

ELTEKO
eltekospb.ru

Инв. № подл.	Подпись и дата	Взам. инв. №	Взам. инв. №	Подпись и дата

Формат	Зона	Поз	Обозначение	Наименование	Кол. на испол. ТМ 95.00.00-										Примечание
					09	10	11	12	13	14	15	16	17		
А4		2	ТМ 93.02.00 -09	Грундбукса	2										
			-10	Грундбукса		2									
			-11	Грундбукса			2								
			-12	Грундбукса				2							
			-13	Грундбукса					2						
			-14	Грундбукса						2					
			-15	Грундбукса							2				
			-16	Грундбукса								2			
			-17	Грундбукса									2		
				Детали											
А4		3	ТМ 93.00.01 -01	Шпилька М20	8	10	10	12							
			-02	Шпилька М24					12	14					
			-03	Шпилька М27							14	20	20		

ELTEKO
eltekospb.ru

Изм.	Кол.уч.	Лист	№ док.	Подп.	Дата	ТМ 95.00.00	Лист 5

Инв. № подл.	Подпись и дата	Взам. инв. №	Взам. инв. №	Подпись и дата

Формат	Зона	Поз	Обозначение	Наименование	Кол. на испол. ТМ 95.00.00-										Примечание
					09	10	11	12	13	14	15	16	17		
				Стандартные изделия											
		4		Гайка ГОСТ 5915-70											
				М20-6Н5 0115	8	10	10	12							
		5		М24-6Н5 0115					12	14					
				М27-6Н5 0115							14	20	20		
				Шайбы ГОСТ 11371-78											
				20 02 Ст3 0115	8	10	10	12							
				24 02 Ст3 0115					12	14					
				27 02 Ст3 0115							14	20	20		
				Материалы											
		6		Набивка однослойного											
				плетения ГОСТ 5152-77											
				марки ХБС 20	0.46	0.82	0.92	1.04	1.16	1.70	2.00	2.30			для питьевой воды
				марки ЛП 20	1.04	1.83	2.06	2.34	2.60	3.80	4.50	5.20			для промышленной воды
				Шнур 1 М ⌀20 ГОСТ 6467-79	2.10	3.70	4.10	4.70	5.20	7.60	9.10	10.50			

ELTEKO
eltekospb.ru

Изм.	Кол.уч.	Лист	№ док.	Подп.	Дата	ТМ 95.00.00	Лист 6

ТМ 95.00.00 СБ

А-А

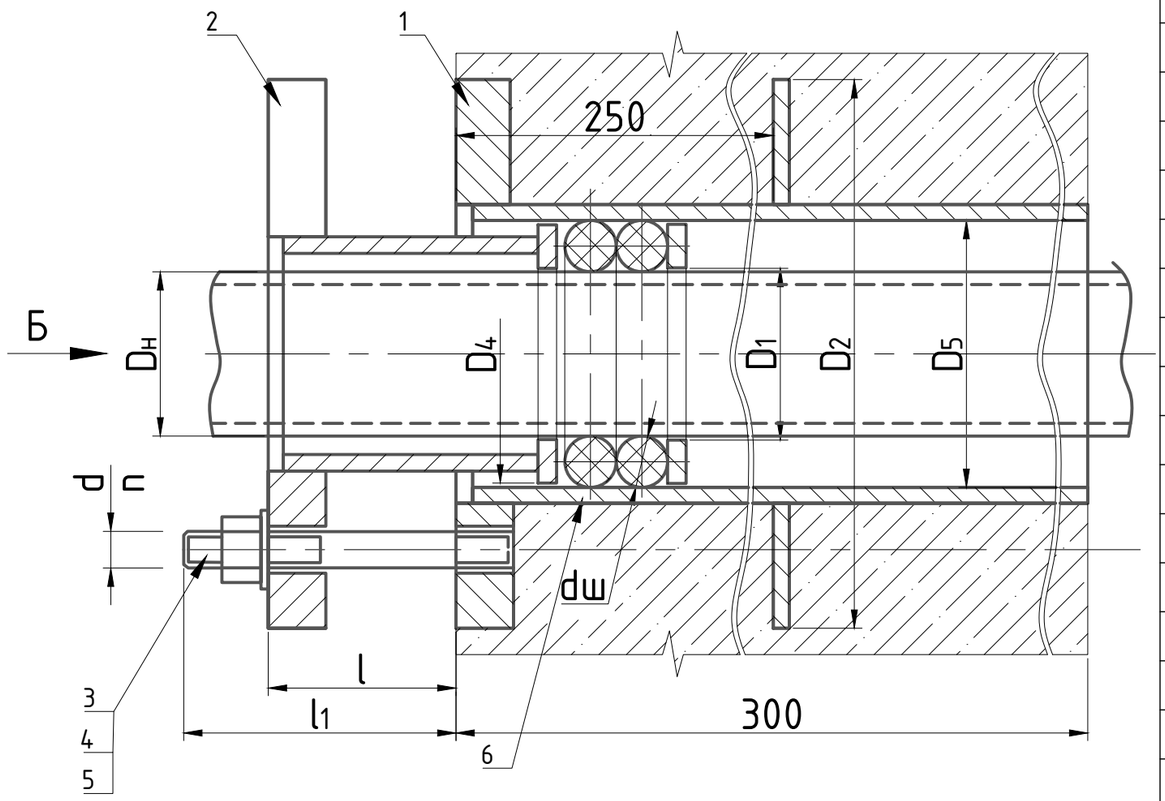

Вид Б

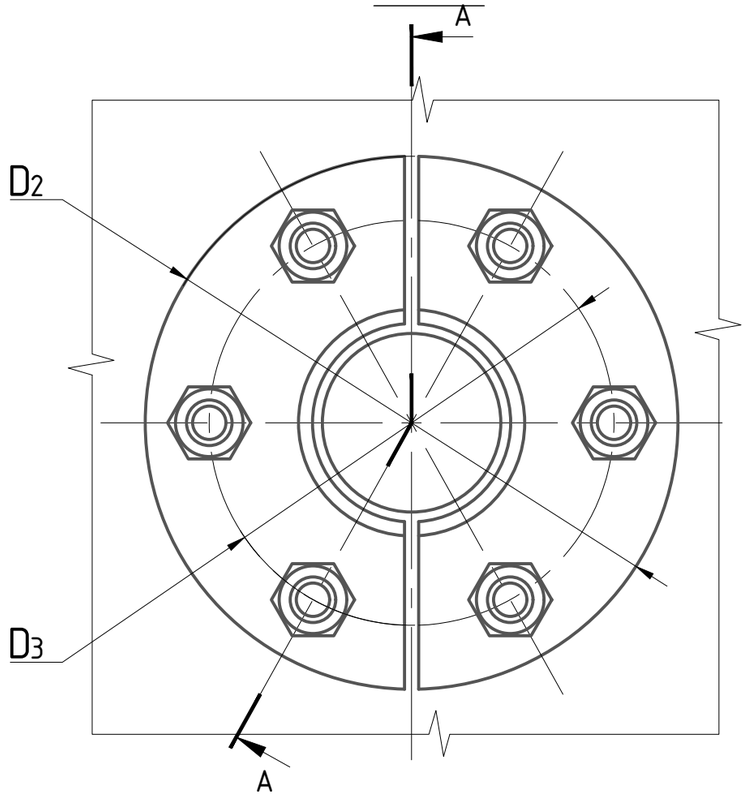

Обозначение сальника	Шифр сальника	$D_н$	Основные размеры										Длина шнура поз.6,м	Масса метал., кг
			D_1	D_2	D_3	D_4	D_5	l	l_1	n	d	$d_ш$		
ТМ 95.00.00	Dy 50	57	59	170	130	84	87	50	90	6	M16	14	0,5	11,0
-01	Dy 80	89	91	200	160	115	119						0,8	14,0
-02	Dy 100	108	110	220	180	134	138						1,0	16,0
-03	Dy 125	133	135	260	210	158	162						1,1	20,0
-04	Dy 150	159	162	290	240	184	188						1,3	23,0
-05	Dy 200	219	222	345	300	242	246						1,5	28,5
-06	Dy 250	273	278	400	360	302	306					16	2,0	43,0
-07	Dy 300	325	330	450	410	354	358						2,4	49,5
-08	Dy 350	377	382	505	462	405	410						2,7	57,5
-09	Dy 400	426	432	555	510	452	458		100	8	M20		3,0	70,0
-10	Dy 500	530	536	690	640	565	572			10		20	3,7	96,0
-11	Dy 600	630	636	790	740	665	572						6,5	113,0
-12	Dy 700	720	726	880	830	753	762			12			7,3	127,0
-13	Dy 800	820	826	1000	940	855	862				M24		8,3	193,0
-14	Dy 900	920	972	1100	1050	955	962			14			9,2	215,0
-15	Dy 1000	1020	1027	1200	1135	1055	1062	60	120		M27		13,5	256,0
-16	Dy 1200	1220	1228	1400	1335	1235	1252			20			16,0	303,0
-17	Dy 1400	1420	1429	1600	1535	1455	1462						18,5	350,0

Размеры для справок

ELTEKO
eltekospb.ru

Изм.	Кол.уч.	Лист	N док.	Подп.	Дата
Разработ		Дубинская			
Пров		Костельцева			
Рук. бр.		Смирнов			
Гл. инженер		Блоков			
Н. контр.		Вайнштейн			
Утв.		Яйдеев			

ТМ 95.00.00 СБ

Сальники нажимные
Ду 50...1400, L=500
Сборочный чертеж

Стадия	Масса	Масштаб
И	См.табл.	-
Лист	Листов 1	

Госстрой СССР
СОЮЗВОДОКАНАЛПРОЕКТ
г. Москва

Серия 5.900-3

Подпись и дата | Взам. инв. № | Взам. инв. № | Подпись и дата | Инв. № подл.

"ЭЛТЕКО" - изготовитель сальников нажимных по серии 5.900-3. https://www.eltekospb.ru

Формат А3

Инв. № подл.	Подпись и дата	Взам. инв. №	Взам. инв. №	Подпись и дата

Серия 5.900-3

Формат	Зона	Поз	Обозначение	Наименование	Кол. на испол. ТМ 95.01.00-										Примечание
					-	01	02	03	04	05	06	07			
				Документация											
А3			ТМ 95.01.00 СБ	Сборочный чертеж											
				Детали											
А4		1	ТМ 95.01.01												
			-01	Обечайка	1										
			-02	Обечайка		1									
			-03	Обечайка			1								
			-04	Обечайка				1							
			-05	Обечайка					1						
			-06	Обечайка						1					
			-07	Обечайка							1				
			-08	Обечайка								1			

ELTEKO
eltekospb.ru

Исполнение 8...17-см. лист 4,5,6

Изм.	Кол.уч.	Лист	N док.	Подп.	Дата
Разработ		Дубинская			
Пров		Костельцева			
Рук. бр.		Смирнов			
Н. контр.		Вайнштейн			
Утв.		Явдеев			

ТМ 95.01.00

Корпус

Стадия	Масса	Масштаб
И	1	6

Госстрой СССР
СОЮЗВОДОКАНАЛПРОЕКТ
г. Москва

"ЭЛТЕКО" - изготовитель сальников нажимных по серии 5.900-3. https://www.eltekospb.ru

Формат А4

Инв. № подл.	Подпись и дата	Взам. инв. №	Взам. инв. №	Подпись и дата

Серия 5.900-3

Формат	Зона	Поз	Обозначение	Наименование	Кол. на исполн. ТМ 95.01.00.-										Примечание
					-	01	02	03	04	05	06	07			
А4		2	ТМ 93.01.02	Ребро	1										
			-01	Ребро		1									
			-02	Ребро			1								
			-03	Ребро				1							
			-04	Ребро					1						
			-05	Ребро						1					
			-06	Ребро							1				
			-07	Ребро								1			
А4		3	ТМ 93.01.03	Кольцо	1										
			-01	Кольцо		1									
			-02	Кольцо			1								
			-03	Кольцо				1							
			-04	Кольцо					1						
			-05	Кольцо						1					
			-06	Кольцо							1				
			-07	Кольцо								1			

ELTEKO
eltekospb.ru

Изм.	Кол.уч.	Лист	№ док.	Подп.	Дата

ТМ 95.01.00

Лист 2

"ЭЛТЕКО" - изготовитель сальников нажимных по серии 5.900-3. https://www.eltekospb.ru

Формат А4

Инв. № подл.	Подпись и дата	Взам. инв. №	Взам. инв. №	Подпись и дата

Формат	Зона	Поз	Обозначение	Наименование	Кол. на исполн. ТМ 95.01.00.-										Примечание
					-	01	02	03	04	05	06	07			
А4		4	ТМ 93.01.04	Фланец	1										
			-01	Фланец		1									
			-02	Фланец			1								
			-03	Фланец				1							
			-04	Фланец					1						
			-05	Фланец						1					
			-06	Фланец							1				
			-07	Фланец								1			

ELTEKO
eltekospb.ru

Изм.	Кол.уч.	Лист	№ док.	Подп.	Дата	ТМ 95.01.00	Лист 3

Инв. № подл.	Подпись и дата	Взам. инв. №	Взам. инв. №	Подпись и дата

Формат	Зона	Поз	Обозначение	Наименование	Кол. на испол. ТМ 95.01.00-										Примечание
					08	09	10	11	12	13	14	15	16	17	
				Документация											
А3			ТМ 95.01.00 СБ	Сборочный чертеж											
				Детали											
А4		1	ТМ 95.01.01 -08	Обечайка	1										
			-09	Обечайка		1									
			-10	Обечайка			1								
			-11	Обечайка				1							
			-12	Обечайка					1						
			-13	Обечайка						1					
			-14	Обечайка							1				
			-15	Обечайка								1			
			-16	Обечайка									1		
			-17	Обечайка										1	

ELTEKO
eltekospb.ru

Изм.	Кол.уч.	Лист	№ док.	Подп.	Дата	ТМ 95.01.00	Лист 4

Инв. № подл.	Подпись и дата	Взам. инв. №	Взам. инв. №	Подпись и дата

Формат	Зона	Поз	Обозначение	Наименование	Кол. на исполн. ТМ 95.01.00.-										Примечание
					08	09	10	11	12	13	14	15	16	17	
А4		2	ТМ 93.01.02 -08	Ребро	1										
			-09	Ребро		1									
			-10	Ребро			1								
			-11	Ребро				1							
			-12	Ребро					1						
			-13	Ребро						1					
			-14	Ребро							1				
			-15	Ребро								1			
			-16	Ребро									1		
			-17	Ребро										1	
А4		3	ТМ 93.01.03 -08	Кольцо	1										
			-09	Кольцо		1									
			-10	Кольцо			1								
			-11	Кольцо				1							
			-12	Кольцо					1						
			-13	Кольцо						1					
			-14	Кольцо							1				
			-15	Кольцо								1			

ELTEKO
eltekospb.ru

Изм.	Кол.уч.	Лист	№ док.	Подп.	Дата	ТМ 95.01.00	Лист 5

Инв. № подл.	Подпись и дата	Взам. инв. №	Взам. инв. №	Подпись и дата

Серия 5.900-3

Формат	Зона	Поз	Обозначение	Наименование	Кол. на исполн. ТМ 95.01.00.-										Примечание
					08	09	10	11	12	13	14	15	16	17	
А4		3	ТМ 93.01.03 -16	Кольцо									1		
			-17	Кольцо										1	
А4		4	ТМ 93.01.04 -08	Фланец	1										
			-09	Фланец		1									
			-10	Фланец			1								
			-11	Фланец				1							
			-12	Фланец					1						
			-13	Фланец						1					
			-14	Фланец							1				
			-15	Фланец								1			
			-16	Фланец									1		
			-17	Фланец										1	

ELTEKO
eltekospb.ru

Изм.	Кол.уч.	Лист	№ док.	Подп.	Дата	ТМ 95.01.00	Лист 6

ТМ 95.01.00 СБ

Серия 5.900-3

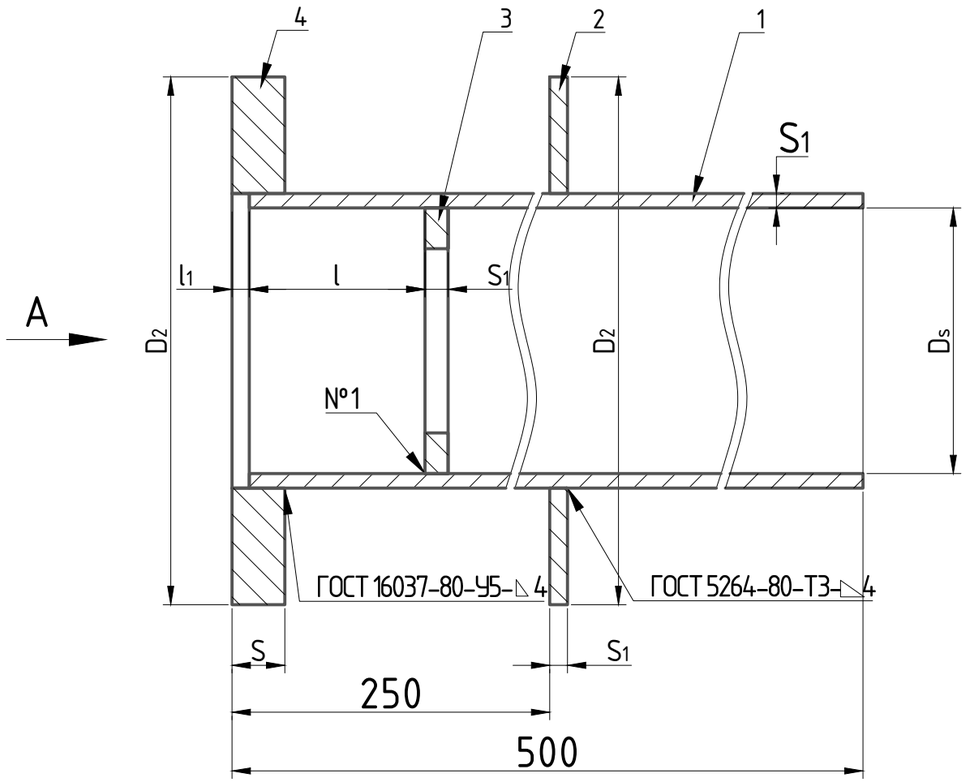

Вид А

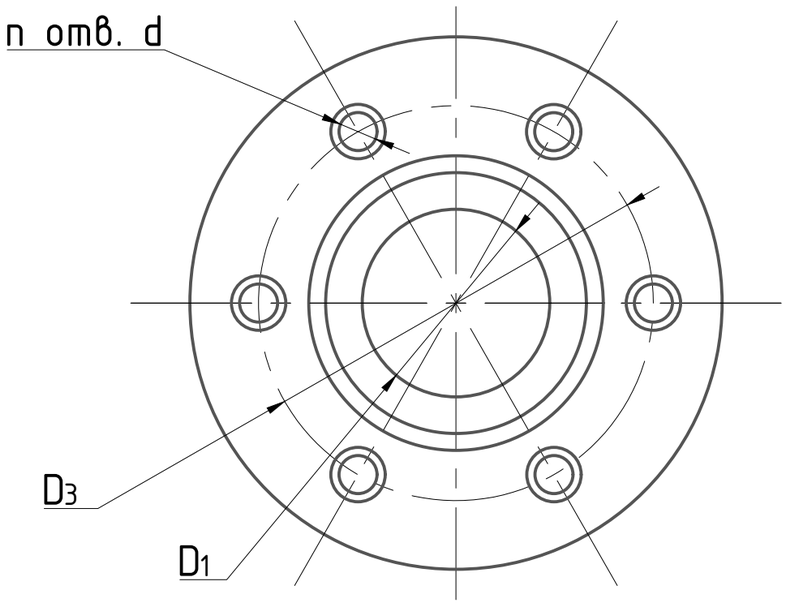

Обозначение корпуса	Шифр сальника	Основные размеры										Масса, кг
		D_1	D_2	D_3	D_s	l	l_1	S	S_1	n	d	
ТМ 95.01.00	Dy 50	59	170	130	87	55	5	16	4	6	M16	6.8
-01	Dy 80	91	200	160	119							9.0
-02	Dy 100	110	220	180	138							10.5
-03	Dy 125	135	260	210	162							13.0
-04	Dy 150	162	290	240	188							15.0
-05	Dy 200	222	345	300	246							19.0
-06	Dy 250	278	400	360	306	62	8		6			31.0
-07	Dy 300	330	450	410	358							36.0
-08	Dy 350	382	505	462	410							41.5
-09	Dy 400	432	555	510	458			20		8	M20	48.0
-10	Dy 500	536	690	640	572	72				10		64.5
-11	Dy 600	636	790	740	672	92						75.5
-12	Dy 700	726	880	830	762					12		85.0
-13	Dy 800	826	1000	940	862	88	12	24	8		M24	131.0
-14	Dy 900	927	1100	1050	962					14		149.0
-15	Dy 1000	1027	1200	1135	1062	108		28			M27	166.0
-16	Dy 1200	1228	1400	1335	1262					20		195.0
-17	Dy 1400	1429	1600	1535	1462							226.0

1. Предельные отклонения размеров: $\pm\frac{JT14}{2}$
2. Все размеры, кроме 250, l_1 и l, справочные

Изм.	Кол.уч.	Лист	N док.	Подп.	Дата
Разработ		Дубинская			
Пров		Костельцева			
Рук. бр.		Смирнов			
Гл. инженер		Блоков			
Н. контр.		Вайнштейн			
Утв.		Явдеев			

ТМ 95.01.00 СБ

Корпус
Сборочный чертеж

Стадия	Масса	Масштаб
И	См.табл.	-
Лист	Листов 1	

Госстрой СССР
СОЮЗВОДОКАНАЛПРОЕКТ
г. Москва

Формат А3

Подпись и дата | Взам. инв. № | Взам. инв. № | Подпись и дата | Инв. № подл.

ELTEKO
eltekospb.ru

"ЭЛТЕКО" - изготовитель сальников нажимных по серии 5.900-3. https://www.eltekospb.ru

Инв. № подл.	Подпись и дата	Взам. инв. №	Взам. инв. №	Подпись и дата

Серия 5.900-3

Формат	Зона	Поз	Обозначение	Наименование	Кол. на испол. ТМ 96.00.00-										Примечание
					-	01	02	03	04	05	06	07	08		
				Документация											
А3			ТМ 96.00.00 СБ	Сборочный чертеж											
А4			ТМ 93...96 Д	Технические указания											
				Сборочные единицы											
А3		1	ТМ 96.01.00	Корпус	1										
			-01	Корпус		1									
			-02	Корпус			1								
			-03	Корпус				1							
			-04	Корпус					1						
			-05	Корпус						1					
			-06	Корпус							1				
			-07	Корпус								1			
			-08	Корпус									1		

ELTEKO
eltekospb.ru

Исполнения 09...17-см. лист 4,5,6

Изм.	Кол.уч.	Лист	N док.	Подп.	Дата
Разработ		Дубинская			
Пров		Костельцева			
Рук. бр.		Смирнов			
Н. контр.		Вайнштейн			
Утв.		Явдеев			

ТМ 96.00.00

Сальники нажимные
Ду50...1400 L=800

Стадия	Масса	Масштаб
И	1	6

Госстрой СССР
СОЮЗВОДОКАНАЛПРОЕКТ
г. Москва

"ЭЛТЕКО" - изготовитель сальников нажимных по серии 5.900-3. https://www.eltekospb.ru

Формат А4

Инв. № подл.	Подпись и дата	Взам. инв. №	Взам. инв. №	Подпись и дата

Серия 5.900-3

Формат	Зона	Поз	Обозначение	Наименование	Кол. на испол. ТМ 96.00.00-										Примечание
					-	01	02	03	04	05	06	07	08		
А3		2	ТМ 93.02.00	Грундбукса	2										
			-01	Грундбукса		2									
			-02	Грундбукса			2								
			-03	Грундбукса				2							
			-04	Грундбукса					2						
			-05	Грундбукса						2					
			-06	Грундбукса							2				
			-07	Грундбукса								2			
			-08	Грундбукса									2		
				Детали											
А4		3	ТМ 93.00.01	Шпилька М16	6	6	6	6	6	6	6	6	6		

ELTEKO
eltekospb.ru

Изм.	Кол.уч.	Лист	№ док.	Подп.	Дата

ТМ 96.00.00

Лист 2

"ЭЛТЕКО" - изготовитель сальников нажимных по серии 5.900-3. https://www.eltekospb.ru

Формат А4

Инв. № подл.	Подпись и дата	Взам. инв. №	Взам. инв. №	Подпись и дата

Серия 5.900-3

Формат	Зона	Поз	Обозначение	Наименование	Кол. на испол. ТМ 96.00.00-										Примечание
					-	01	02	03	04	05	06	07	08	09	
				Стандартные изделия											
		4		Гайка М16-6Н5 0115											
				ГОСТ 5915-70	6	6	6	6	6	6	6	6	6		
		5		Шайба 16 02 Ст3 0115											
				ГОСТ 11371-78	6	6	6	6	6	6	6	6	6		
				Материалы											
															кол. на исполн. дано в кг
		6		Набивка однослойного											
				плетения ГОСТ 5152-77											
				марки ХБС 14	0.03	0.05	0.06	0.07	0.08	0.09					для питьевой воды
				марки ЛП 14	0.07	0.11	0.14	0.15	0.18	0.21					для промышленной воды
				марки ХБС 16							0.16	0.19	0.22	0.24	для питьевой воды
				марки ЛП 16							0.36	0.43	0.49	0.54	для промышленной воды
				Шнур 1 М ⌀14 ГОСТ 8467-75	0.14	0.22	0.28	0.31	0.36	0.42					
				Шнур 1 М ⌀16 6467-79							0.72	0.87	0.98	1.06	

ELTEKO eltekospb.ru

Изм.	Кол.уч.	Лист	№ док.	Подп.	Дата	ТМ 96.00.00	Лист 3

Инв. № подл.	Подпись и дата	Взам. инв. №	Взам. инв. №	Подпись и дата

Серия 5.900-3

Формат	Зона	Поз	Обозначение	Наименование	Кол. на испол. ТМ 96.00.00-										Примечание
					09	10	11	12	13	14	15	16	17		
				Документация											
А3			ТМ 96.00.00 СБ	Сборочный чертеж											
А4			ТМ 93...96 Д	Технические указания											
				Сборочные единицы											
А4		1	ТМ 96.01.00 -09	Корпус	1										
			-10	Корпус		1									
			-11	Корпус			1								
			-12	Корпус				1							
			-13	Корпус					1						
			-14	Корпус						1					
			-15	Корпус							1				
			-16	Корпус								1			
			-17	Корпус									1		

ELTEKO eltekospb.ru

Изм.	Кол.уч.	Лист	№ док.	Подп.	Дата	ТМ 96.00.00	Лист 4

Инв. № подл.	Подпись и дата	Взам. инв. №	Взам. инв. №	Подпись и дата

Формат	Зона	Поз	Обозначение	Наименование	Кол. на испол. ТМ 96.00.00-										Примечание
					09	10	11	12	13	14	15	16	17		
А4		2	ТМ 93.02.00 -09	Грундбукса	2										
			-10	Грундбукса		2									
			-11	Грундбукса			2								
			-12	Грундбукса				2							
			-13	Грундбукса					2						
			-14	Грундбукса						2					
			-15	Грундбукса							2				
			-16	Грундбукса								2			
			-17	Грундбукса									2		
				Детали											
А4		3	ТМ 93.00.01 -01	Шпилька М20	8	10	10	12							
			-02	Шпилька М24					12	14					
			-03	Шпилька М27							14	20	20		

ELTEKO
eltekospb.ru

Изм.	Кол.уч.	Лист	№ док.	Подп.	Дата	ТМ 96.00.00	Лист 5

Инв. № подл.	Подпись и дата	Взам. инв. №	Взам. инв. №	Подпись и дата

Формат	Зона	Поз	Обозначение	Наименование	Кол. на испол. ТМ 96.00.00-										Примечание
					09	10	11	12	13	14	15	16	17		
				Стандартные изделия											
		4		Гайка ГОСТ 5915-70											
				М20-6Н5 0115	8	10	10	12							
		5		М24-6Н5 0115					12	14					
				М27-6Н5 0115							14	20	20		
				Шайбы ГОСТ 11371-78											
				20 02 Ст3 0115	8	10	10	12							
				24 02 Ст3 0115					12	14					
				27 02 Ст3 0115							14	20	20		
				Материалы											
		6		Набивка однослойного											
				плетения ГОСТ 5152-77											
				марки ХБС 20	0.46	0.82	0.92	1.04	1.16	1.70	2.00	2.30			для питьевой воды
				марки ЛП 20	1.04	1.83	2.06	2.34	2.60	3.80	4.50	5.20			для промышленной воды
				Шнур 1 М ⌀20 ГОСТ 6467-79	2.10	3.70	4.10	4.70	5.20	7.60	9.10	10.50			

ELTEKO
eltekospb.ru

Изм.	Кол.уч.	Лист	№ док.	Подп.	Дата	ТМ 96.00.00	Лист 6

ТМ 96.00.00 СБ

А-А

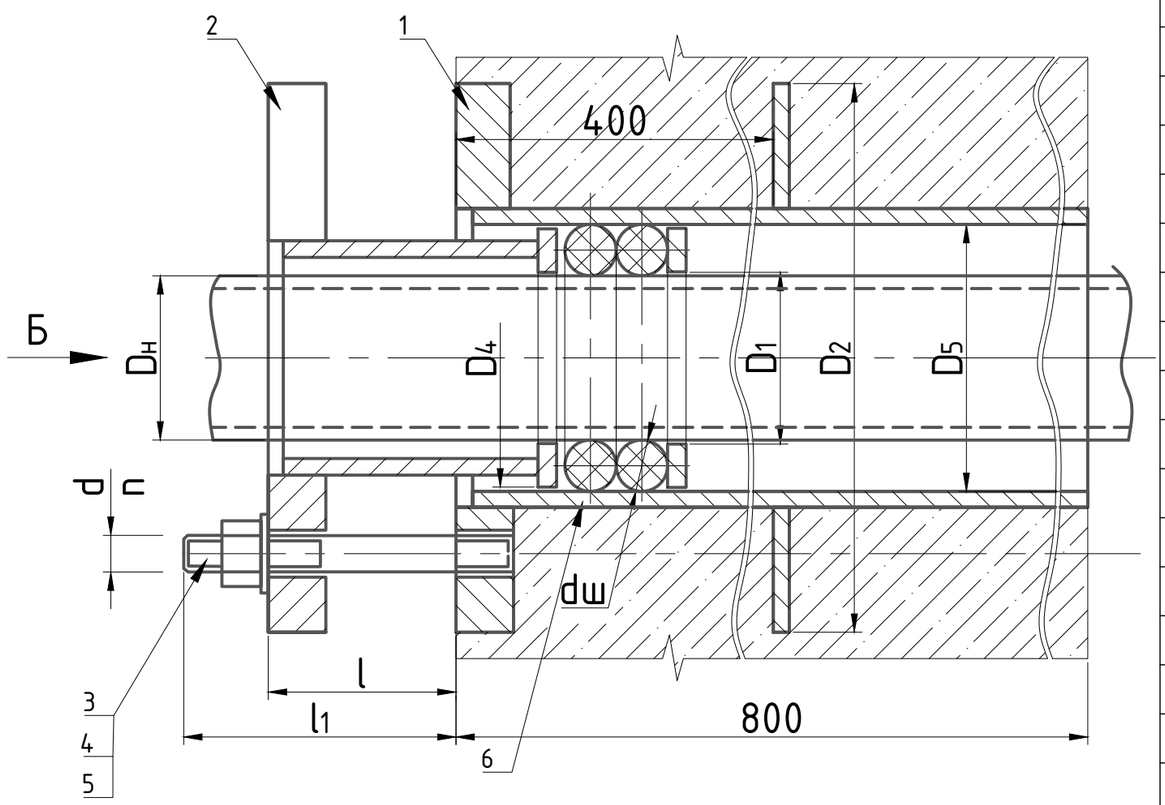

Вид Б

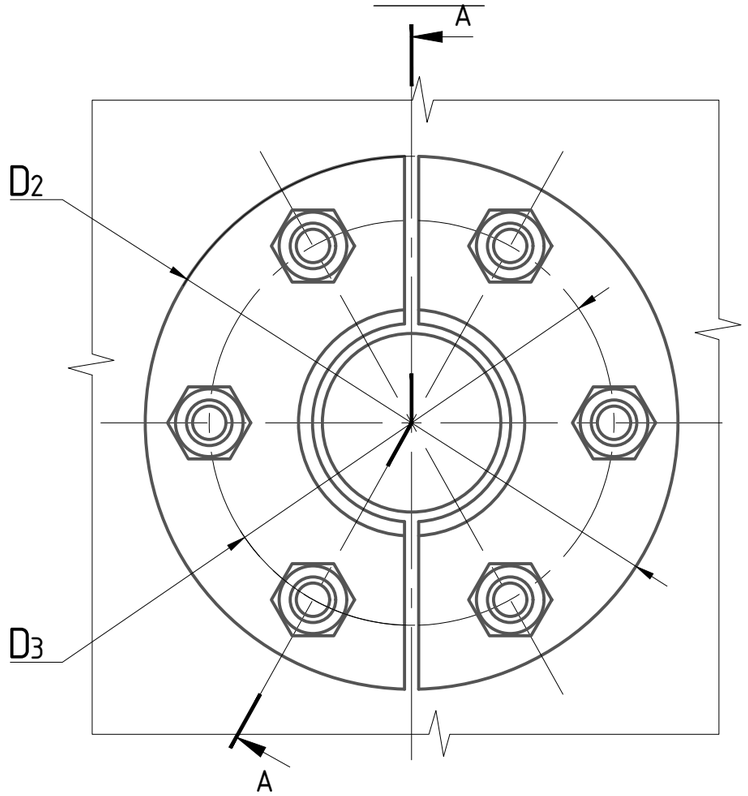

Обозначение сальника	Шифр сальника	$D_н$	Основные размеры										Длина шнура поз.6,м	Масса метал., кг
			D_1	D_2	D_3	D_4	D_5	l	l_1	n	d	$d_ш$		
ТМ 96.00.00	Dy 50	57	59	170	130	84		50	90	6	M16	14	0,5	13,5
-01	Dy 80	89	91	200	160	115							0,8	17,5
-02	Dy 100	108	110	220	180	134							1,0	20,0
-03	Dy 125	133	135	260	210	158							1,1	25,0
-04	Dy 150	159	162	290	240	184							1,3	29,0
-05	Dy 200	219	222	345	300	242							1,5	36,0
-06	Dy 250	273	278	400	360	302						16	2,0	57,0
-07	Dy 300	325	330	450	410	354							2,4	66,0
-08	Dy 350	377	382	505	462	405							2,7	76,0
-09	Dy 400	426	432	555	510	452			100	8	M20		3,0	90,5
-10	Dy 500	530	536	690	640	565				10		20	3,7	122,0
-11	Dy 600	630	636	790	740	665							6,5	143,0
-12	Dy 700	720	726	880	830	753				12			7,3	162,0
-13	Dy 800	820	826	1000	940	855					M24		8,3	245,0
-14	Dy 900	920	972	1100	1050	955				14			9,2	274,0
-15	Dy 1000	1020	1027	1200	1135	1055		80	120		M27		13,5	320,0
-16	Dy 1200	1220	1228	1400	1335	1235				20			16,0	379,0
-17	Dy 1400	1420	1429	1600	1535	1455							18,5	432,0

Размеры для справок

ELTEKO
eltekospb.ru

Изм.	Кол.уч.	Лист	N док.	Подп.	Дата
Разработ		Дубинская			
Пров		Костельцева			
Рук. бр.		Смирнов			
Гл. инженер		Блоков			
Н. контр.		Вайнштейн			
Утв.		Яйдеев			

ТМ 96.00.00 СБ

Сальники нажимные
Ду 50...1400, L=800
Сборочный чертеж

Стадия	Масса	Масштаб
И	См.табл.	-
Лист	Листов 1	

Госстрой СССР
СОЮЗВОДОКАНАЛПРОЕКТ
г. Москва

Серия 5.900-3

Подпись и дата | Взам. инв. № | Взам. инв. № | Подпись и дата | Инв. № подл.

"ЭЛТЕКО" - изготовитель сальников нажимных по серии 5.900-3. https://www.eltekospb.ru

Формат А3

Инв. № подл.	Подпись и дата	Взам. инв. №	Взам. инв. №	Подпись и дата

Серия 5.900-3

Формат	Зона	Поз	Обозначение	Наименование	Кол. на испол. ТМ 96.01.00-										Примечание
					-	01	02	03	04	05	06	07			
				Документация											
А3			ТМ 96.01.00 СБ	Сборочный чертеж											
				Детали											
А4		1	ТМ 96.01.01												
			-01	Обечайка	1										
			-02	Обечайка		1									
			-03	Обечайка			1								
			-04	Обечайка				1							
			-05	Обечайка					1						
			-06	Обечайка						1					
			-07	Обечайка							1				
			-08	Обечайка								1			

ELTEKO
eltekospb.ru

Исполнение 8...17-см. лист 4,5,6

Изм.	Кол.уч.	Лист	N док.	Подп.	Дата
Разработ		Дубинская			
Пров		Костельцева			
Рук. бр.		Смирнов			
Н. контр.		Вайнштейн			
Утв.		Явдеев			

ТМ 96.01.00

Корпус

Стадия	Масса	Масштаб
И	1	6

Госстрой СССР
СОЮЗВОДОКАНАЛПРОЕКТ
г. Москва

"ЭЛТЕКО" - изготовитель сальников нажимных по серии 5.900-3. https://www.eltekospb.ru

Формат А4

Инв. № подл.	Подпись и дата	Взам. инв. №	Взам. инв. №	Подпись и дата

Серия 5.900-3

Формат	Зона	Поз	Обозначение	Наименование	Кол. на исполн. ТМ 96.01.00.-										Примечание
					-	01	02	03	04	05	06	07			
А4		2	ТМ 93.01.02	Ребро	1										
			-01	Ребро		1									
			-02	Ребро			1								
			-03	Ребро				1							
			-04	Ребро					1						
			-05	Ребро						1					
			-06	Ребро							1				
			-07	Ребро								1			
А4		3	ТМ 93.01.03	Кольцо	1										
			-01	Кольцо		1									
			-02	Кольцо			1								
			-03	Кольцо				1							
			-04	Кольцо					1						
			-05	Кольцо						1					
			-06	Кольцо							1				
			-07	Кольцо								1			

ELTEKO
eltekospb.ru

Изм.	Кол.уч.	Лист	№ док.	Подп.	Дата

ТМ 96.01.00

Лист 2

"ЭЛТЕКО" - изготовитель сальников нажимных по серии 5.900-3. https://www.eltekospb.ru

Формат А4

Инв. № подл.	Подпись и дата	Взам. инв. №	Взам. инв. №	Подпись и дата

Формат	Зона	Поз	Обозначение	Наименование	Кол. на исполн. ТМ 96.01.00.-										Примечание
					-	01	02	03	04	05	06	07			
А4		4	ТМ 93.01.04	Фланец	1										
			-01	Фланец		1									
			-02	Фланец			1								
			-03	Фланец				1							
			-04	Фланец					1						
			-05	Фланец						1					
			-06	Фланец							1				
			-07	Фланец								1			

ELTEKO
eltekospb.ru

Изм.	Кол.уч.	Лист	№ док.	Подп.	Дата	ТМ 96.01.00	Лист 3

Инв. № подл.	Подпись и дата	Взам. инв. №	Взам. инв. №	Подпись и дата

Формат	Зона	Поз	Обозначение	Наименование	Кол. на испол. ТМ 96.01.00-										Примечание
					08	09	10	11	12	13	14	15	16	17	
				Документация											
А3			ТМ 96.01.00 СБ	Сборочный чертеж											
				Детали											
А4		1	ТМ 96.01.01 -08	Обечайка	1										
			-09	Обечайка		1									
			-10	Обечайка			1								
			-11	Обечайка				1							
			-12	Обечайка					1						
			-13	Обечайка						1					
			-14	Обечайка							1				
			-15	Обечайка								1			
			-16	Обечайка									1		
			-17	Обечайка										1	

ELTEKO
eltekospb.ru

Изм.	Кол.уч.	Лист	№ док.	Подп.	Дата	ТМ 96.01.00	Лист 4

Инв. № подл.	Подпись и дата	Взам. инв. №	Взам. инв. №	Подпись и дата

Формат	Зона	Поз	Обозначение	Наименование	Кол. на исполн. ТМ 96.01.00.-										Примечание
					08	09	10	11	12	13	14	15	16	17	
А4		2	ТМ 93.01.02 -08	Ребро	1										
			-09	Ребро		1									
			-10	Ребро			1								
			-11	Ребро				1							
			-12	Ребро					1						
			-13	Ребро						1					
			-14	Ребро							1				
			-15	Ребро								1			
			-16	Ребро									1		
			-17	Ребро										1	
А4		3	ТМ 93.01.03 -08	Кольцо	1										
			-09	Кольцо		1									
			-10	Кольцо			1								
			-11	Кольцо				1							
			-12	Кольцо					1						
			-13	Кольцо						1					
			-14	Кольцо							1				
			-15	Кольцо								1			

ELTEKO
eltekospb.ru

Изм.	Кол.уч.	Лист	№ док.	Подп.	Дата	ТМ 96.01.00	Лист 5

Инв. № подл.	Подпись и дата	Взам. инв. №	Взам. инв. №	Подпись и дата

Формат	Зона	Поз	Обозначение	Наименование	Кол. на исполн. ТМ 96.01.00.-										Примечание
					08	09	10	11	12	13	14	15	16	17	
А4		3	ТМ 93.01.03 -16	Кольцо									1		
			-17	Кольцо										1	
А4		4	ТМ 93.01.04 -08	Фланец	1										
			-09	Фланец		1									
			-10	Фланец			1								
			-11	Фланец				1							
			-12	Фланец					1						
			-13	Фланец						1					
			-14	Фланец							1				
			-15	Фланец								1			
			-16	Фланец									1		
			-17	Фланец										1	

ELTEKO
eltekospb.ru

Изм.	Кол.уч.	Лист	№ док.	Подп.	Дата	ТМ 95.01.00	Лист 6

ТМ 95.01.00 СБ

Серия 5.900-3

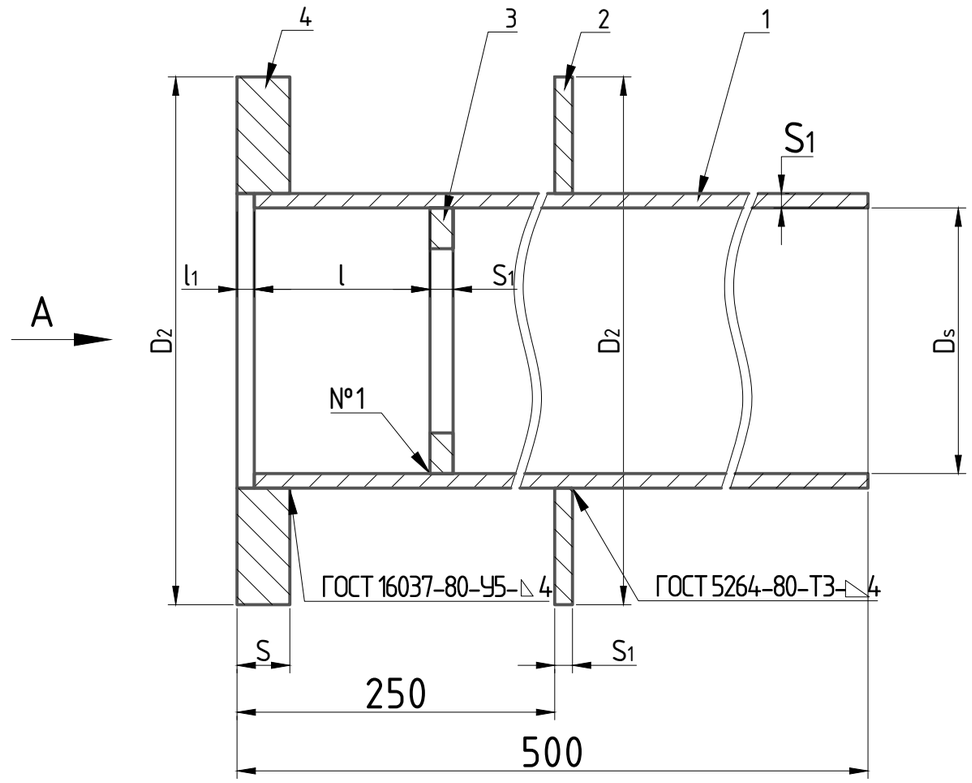

Вид А

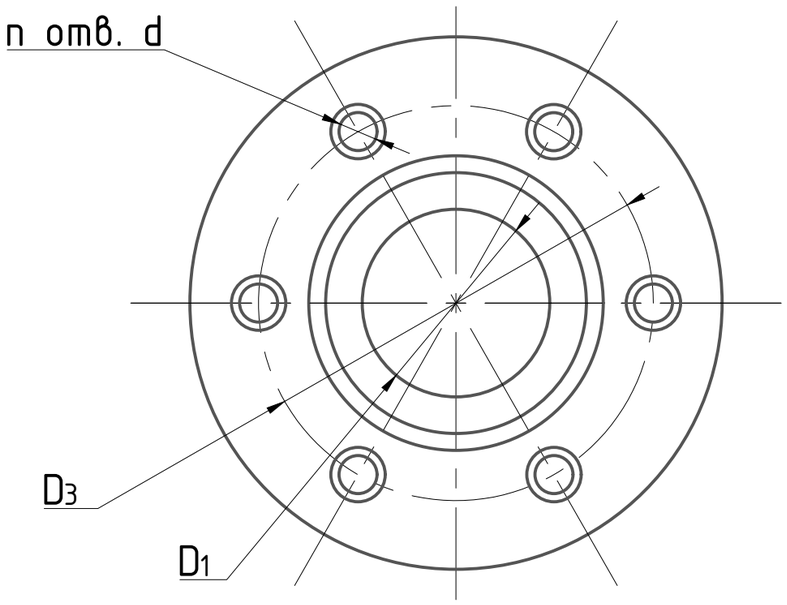

Обозначение корпуса	Шифр сальника	Основные размеры										Масса, кг
		D_1	D_2	D_3	D_s	l	l_1	S	S_1	n	d	
ТМ 96.01.00	Dy 50	59	170	130	87	55	5	16	4	6	M16	9.6
-01	Dy 80	91	200	160	119							12.5
-02	Dy 100	110	220	180	138							14.5
-03	Dy 125	135	260	210	162							18.0
-04	Dy 150	162	290	240	188							21.0
-05	Dy 200	222	345	300	246							26.5
-06	Dy 250	278	400	360	306	62	8		6			45.0
-07	Dy 300	330	450	410	358							52.0
-08	Dy 350	382	505	462	410							60.0
-09	Dy 400	432	555	510	458			20		8	M20	69.0
-10	Dy 500	536	690	640	572	72				10		90.5
-11	Dy 600	636	790	740	672	92						106.0
-12	Dy 700	726	880	830	762					12		119.5
-13	Dy 800	826	1000	940	862	88	12	24	8		M24	183.0
-14	Dy 900	927	1100	1050	962					14		203.0
-15	Dy 1000	1027	1200	1135	1062	108		28			M27	230.0
-16	Dy 1200	1228	1400	1335	1262					20		271.0
-17	Dy 1400	1429	1600	1535	1462							313.0

1. Предельные отклонения размеров: $\pm\frac{JT14}{2}$
2. Все размеры, кроме 400, l_1 и l, справочные

Изм.	Кол.уч.	Лист	N док.	Подп.	Дата
Разработ		Дубинская			
Пров		Костельцева			
Рук. бр.		Смирнов			
Гл. инженер		Блоков			
Н. контр.		Вайнштейн			
Утв.		Явдеев			

ТМ 96.01.00 СБ

Корпус
Сборочный чертеж

Стадия	Масса	Масштаб
И	См.табл.	-
Лист	Листов 1	

Госстрой СССР
СОЮЗВОДОКАНАЛПРОЕКТ
г. Москва

Формат А3

Подпись и дата | Взам. инв. № | Взам. инв. № | Подпись и дата | Инв. № подл.

ELTEKO
eltekospb.ru

"ЭЛТЕКО" - изготовитель сальников нажимных по серии 5.900-3. https://www.eltekospb.ru

ТМ 96.01.01

Серия 5.900-3

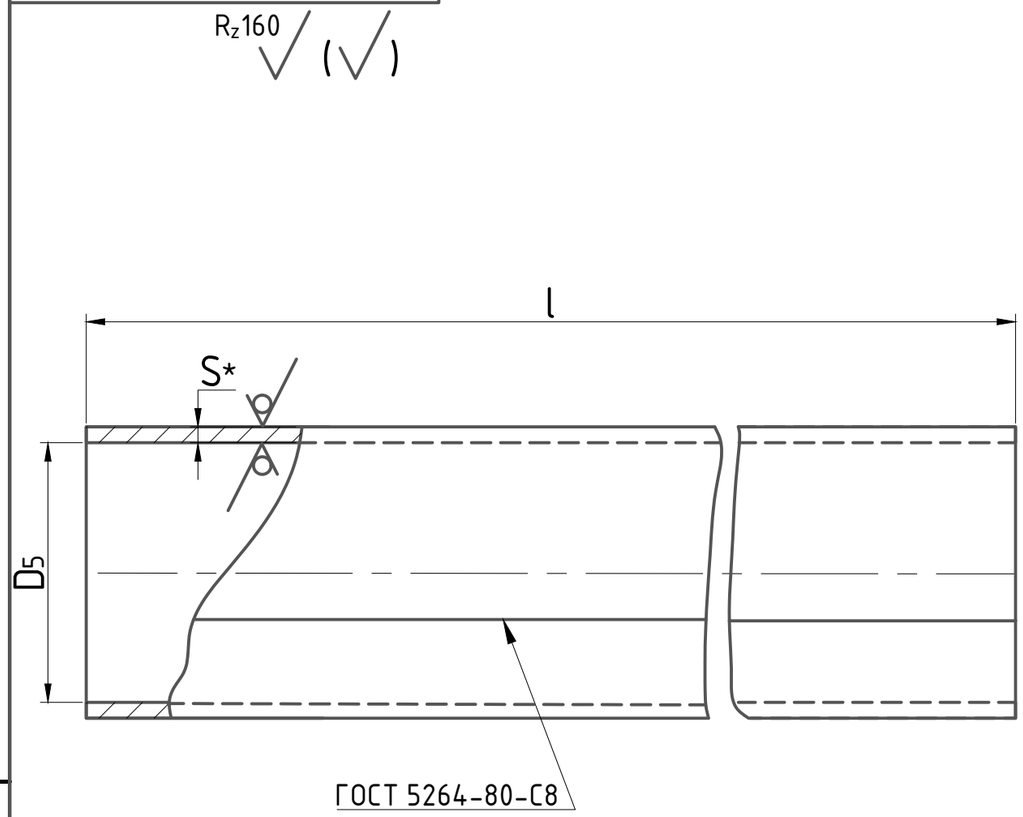

Обозначение обечайки	Шифр сальника	Основные размеры			L разв.	Масса, кг
		D_s	l	S		
ТМ 96.01.01	Dy 50	87	795	4	285	7.10
-01	Dy 80	119			385	9.6
-02	Dy 100	138			445	11.1
-03	Dy 125	162			521	13.0
-04	Dy 150	188			602	15.0
-05	Dy 200	246			785	19.6
-06	Dy 250	306	792	6	979	36.5
-07	Dy 300	358			1142	42.6
-08	Dy 350	410			1306	48.7
-09	Dy 400	458			1456	54.3
-10	Dy 500	572			1814	67.7
-11	Dy 600	672			2128	79.4
-12	Dy 700	762			2411	89.9
-13	Dy 800	862	788	8	2731	135.1
-14	Dy 900	962			3045	150.1
-15	Dy 1000	1062			3359	166.2
-16	Dy 1200	1262			3987	197.3
-17	Dy 1400	1462			4615	228.4

1. * Размер для справок
2. Предельные отклонения размеров: $\pm\frac{JT14}{2}$
3. Допускается изготовление из труб соответствующих размеров, сталь по ГОСТ 380-71 и ГОСТ 1050-74

ELTEKO
eltekospb.ru

Изм.	Кол.уч.	Лист	N док.	Подп.	Дата
Разработ		Дубинская			
Проб		Костельцева			
Рук. бр.		Смирнов			
Гл. инженер		Блоков			
Н. контр.		Вайнштейн			
Утв.		Яйдеев			

ТМ 96.01.01

Обечайка

Стадия	Масса	Масштаб
И	См.табл.	-
Лист	Листов 1	

Лист Б-ПН-S ГОСТ 19903-74 / Ст 3 ГОСТ 14637-79

Госстрой СССР
СОЮЗВОДОКАНАЛПРОЕКТ
г. Москва

Подпись и дата | Взам. инв. № | Взам. инв. № | Подпись и дата | Инв. № подл.

"ЭЛТЕКО" - изготовитель сальников нажимных по серии 5.900-3. https://www.eltekospb.ru